6800NO

Zip Screen vertikalmarkise

Willab Garden 2021.06

VIKTIG!

Les hele monteringsanvisningen før du begynner monteringen! Hvis anvisningene ikke følges, vil kanskje ikke produktet fungere optimalt, og garantien vil ikke gjelde.

Willab Garden AB forbeholder seg retten til å endre materialer, konstruksjon og design.

Willab Garden®
Tel 69 83 77 00 • www.willabgarden.no

Viktig å tenke på før montering

- Ved montering av vertikalmarkiser er det alltid veldig viktig at diagonalmålene stemmer. Vær derfor ekstra oppmerksom på dette under montering.
- Gå gjennom alle kolliene og noter eventuelle skader før du pakker opp varene.
- **OBS! Vær oppmerksom på at glideprofilene kan se ulike ut avhengig av om du har ZipX95 eller ZipX120.**

Til monteringen trenger du følgende:

Du trenger følgende:

1. Drill med bor og bits
2. Vater
3. Skrujern
4. Målebånd
5. Skrue (beregnet på det bakenforliggende materialet (reisverk, gulv).

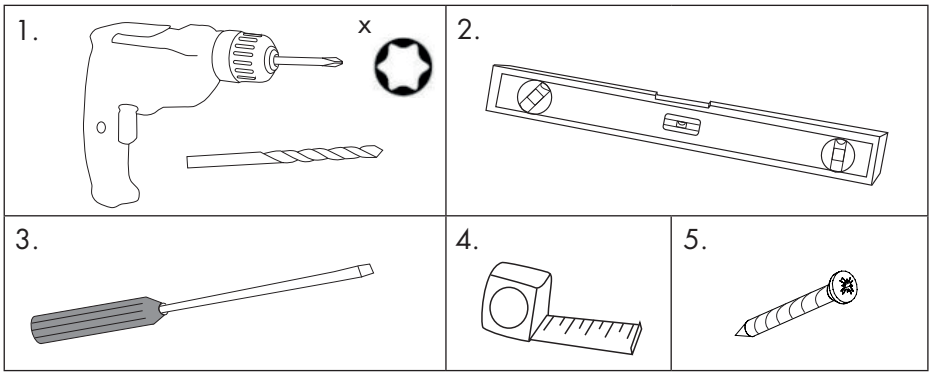

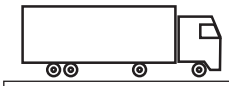

Følger med din leveranse:

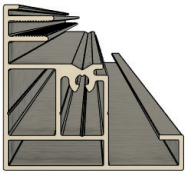

Glideprofil (ZipX95)

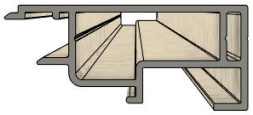

Dekklokk

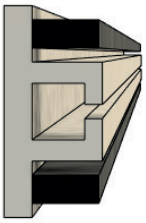

Zip profil

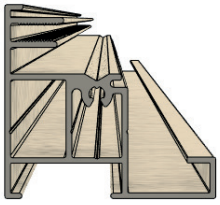

Glideprofil til støtteben (ZipX120)

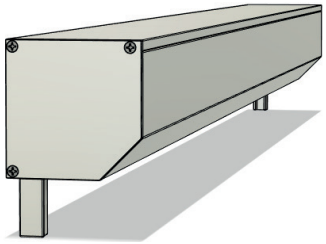

Markise-"konsoll"

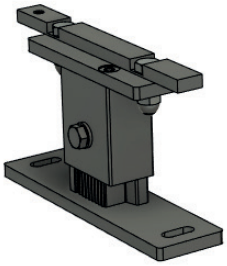

Støtteben (Tilvalg)

1. Pakk opp alle profilene, og legg dem på bukker.
Skru av dekklokkene på føringsprofilene, og ta av zip-profilen.

2. Skal du montere markisen utenpå stolpene, borer du på forhånd iht. ALT A.
For å bore hull i glideprofil for innfesting mot fasade.
Første laget 10 mm diameter
Andre laget 10 mm diameter
Tredje laget 5 mm diameter
Skru deretter fast glideprofilen mot fasaden etter målene på markise-konsollen.
Med skrue som passer til fasaden din. Om du har valgt «distanse-profil», se da steg 4.
I henhold til ALT. A
TIPS: Ta et 5 mm bor og bor rett gjennom glideprofilen for å deretter ta et 10 mm bor og bore lag 1 og 2, se bilde.

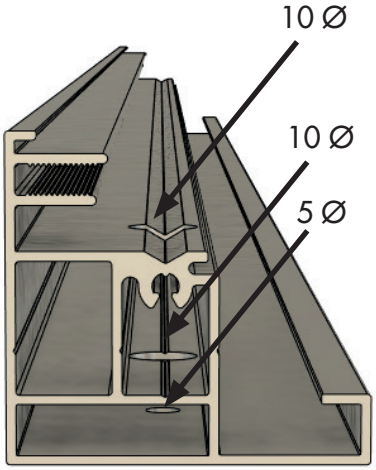

3. Skal markisen monteres mellom stolpene, skal glide-profilen bores på forhånd iht. ALT B.
Første laget 10 mm diameter
Andre laget 10 mm diameter
Tredje laget 5 mm diameter
ALT B.
TIPS: Ta et 5 mm bor og bor rett gjennom glideprofilen for å så ta et 10 mm bor og bore lag 1 og 2, se bilde.

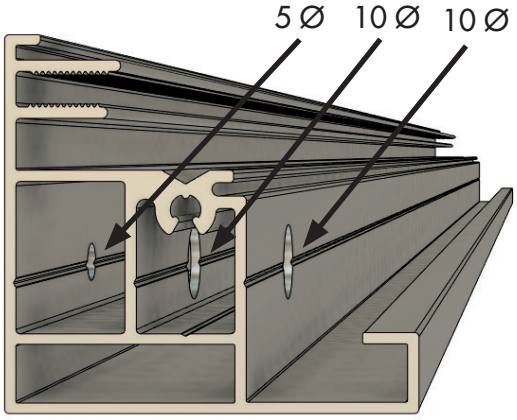

Har du distanseprofiler, følger du anvisningene i punkt 4.
Har du valgt støtteben, følger du anvisningene i punkt 5.

4. AVSTANDSPROFIL

Hvis du har valgt avstandsprofiler til markisen, forhåndsbores disse på samme måte.
OBS! Sørg for at hullene i avstandsprofilen ikke havner på samme sted som hullene i førings-profilen.

1. Mål plasseringen av avstandsprofilene.
De skal sitte på samme ytre mål som markisene.
Vær nøye med de ytre målene og diagonalmålene. Bruk skruer som er egnet for det baken-forliggende materialet.

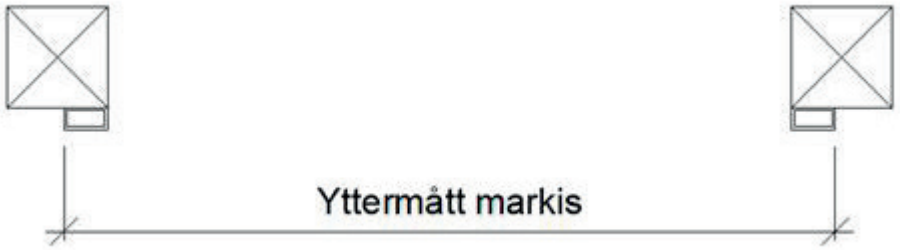

2. Legg boksen med markisen slik at stiften peker oppover, og tre føringsprofilene på stiften. Hold kassen med den ene hånden og føringsprofilene med den andre, og sett markisen på plass.
3. Bruk vater og sørg for at systemet er i vater og lodd.
OBS! Vær nøye med de ytre målene og diagonalmålene.
4. Skru fast føringsprofilen i de forhåndsborede hullene. Bruk skruer som er egnet for det bak-enforliggende materialet.
Gå til side 5 for videre montering.

5. STØTTEBEN

1. Tre støttebena i sporet på føringsprofilene.
De skal sitte 300 mm fra hver ende av føringsprofilen. Dersom det er flere enn to støtteben, fordeler du de øvrige jevnt som på bilde 1 og 2.
2. Fest støttebena midlertidig som på bilde 3.

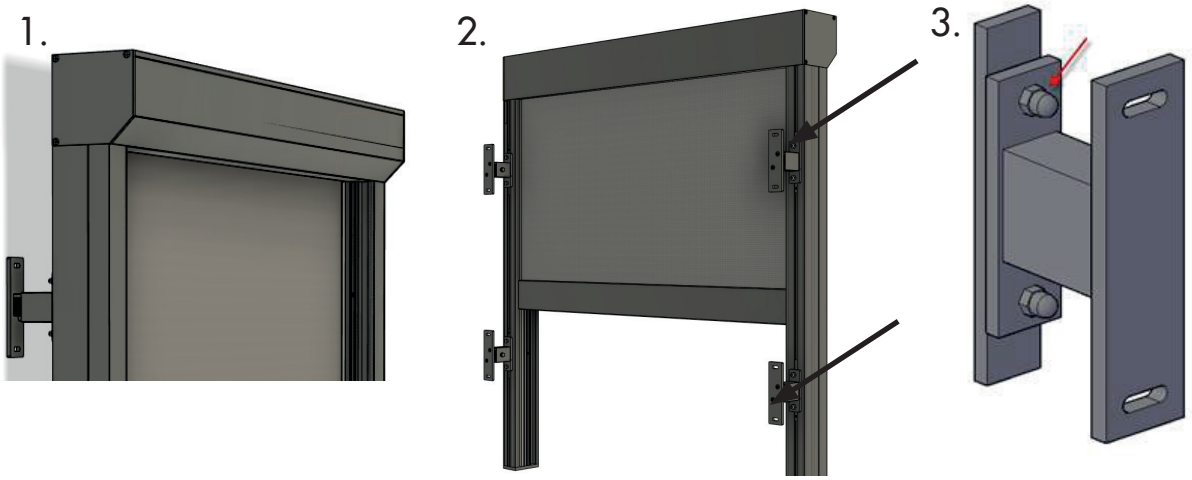

3. Monter på føringsprofilene på boksen med markisen.
4. Hold kassen med den ene hånden og føringsprofilene med den andre, og sett markisen på plass.
5. Bruk vater og sørg for at systemet er i vater og lodd.
OBS! Vær nøye med de ytre målene og diagonalmålene.
6. Tegn opp støttebena på underlaget, og løft bort hele markisen.
7. Skru av mutrene som holder støttebenet på plass i festet som sitter i føringsprofilen.
8. Skru fast støttebenet der det er angitt med merker. Bruk skruer som er egnet for det bakenforliggende materialet.
9. Monter tilbake hele markisen på de fastmonterte støttebena igjen, og trekk til mutrene ordentlig.
OBS! Vær nøye med de ytre målene og diagonalmålene.

4.

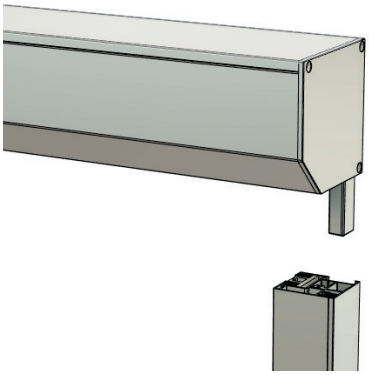

5.

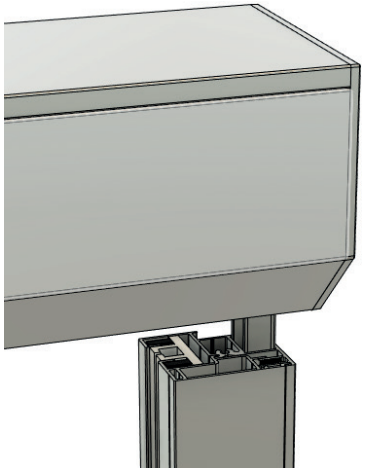

6.

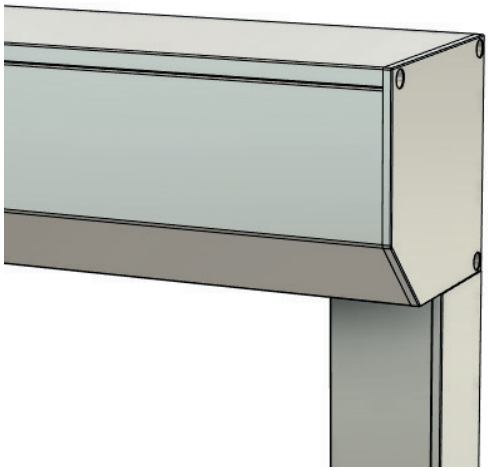

6. Plasser ZIP profilen som på bilde 1 og 2.

1.

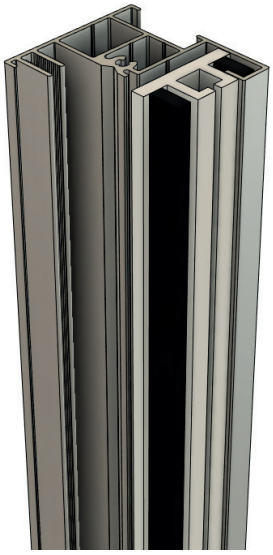

2.

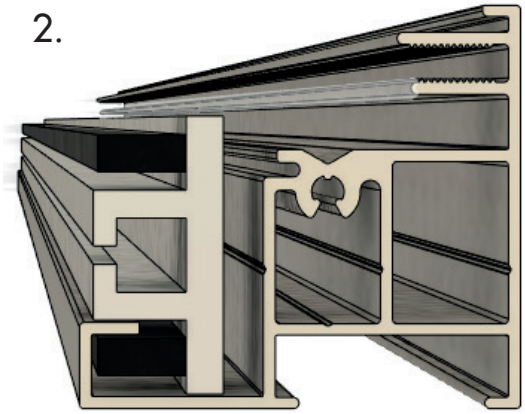

7. INSTALLASJON AV MOTOR

1. Koble strøm på motoren.
2. Senk duken noen centimeter.
3. Tre duken gjennom ZIP-profilen på de to sidene, og monter ZIP-profilen i føringsprofilene.
4. Skru deretter dekklokkene på føringsprofilene igjen.

1.

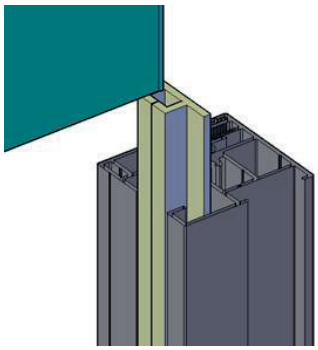

4. Plasser dekklokket i henhold til bilde 2.
Skru deretter fast dekklokket i glideprofilen
etter klargjorte hull i dekklokket, som på bilde 2.

2.

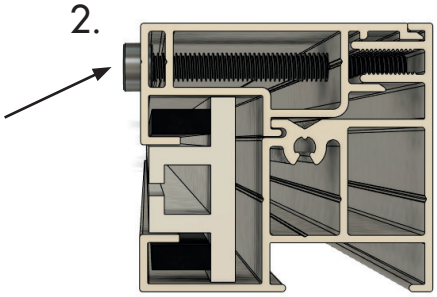

OBS! Kontroller at duken er riktig montert i ZIP-profilen hele veien!

8.

Senk markisen til det laveste punktet, og følg anvisningen for programmering av **Somfy Sunilus IO**, som følger her.

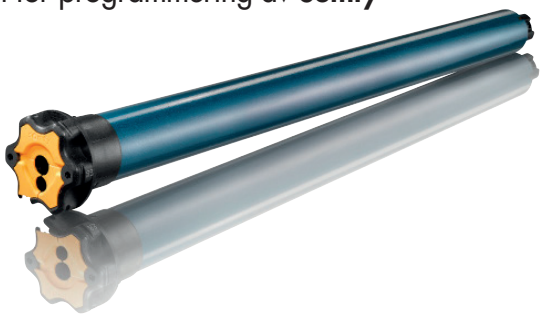

Manual for innstilling av motoren med fjernkontroll

1. Koble til motoren i strømuttaket.

2. Åpne motorens minne ved å trykke på begge Opp- og Ned-knappene samtidig.

3. Se hvilken retning motoren dreier. Dersom retningen er feil, endrer du den ved å trykke inn My-knappen i 5 sekunder.

4. Juster sluttlengden på markisen:
   A. Still inn markisens øvre grense.
   1. Plasser markisen i ønsket øverste stilling.
   2. Trykk på My- og Ned-knappen samtidig. Markisen kjøres da ned.
   3. Trykk på My-knappen for å stoppe markisen.

   B. Still inn markisens nedre grense.
   1. Plasser markisen i ønsket nederste stilling.
   2. Trykk på My- og Opp-knappen samtidig. Markisen kjøres da opp.
   3. Trykk på My-knappen for å stoppe markisen.

   C. Bekreft ønsket lengde på markisen.
   Trykk inn My-knappen i 2 sekunder.

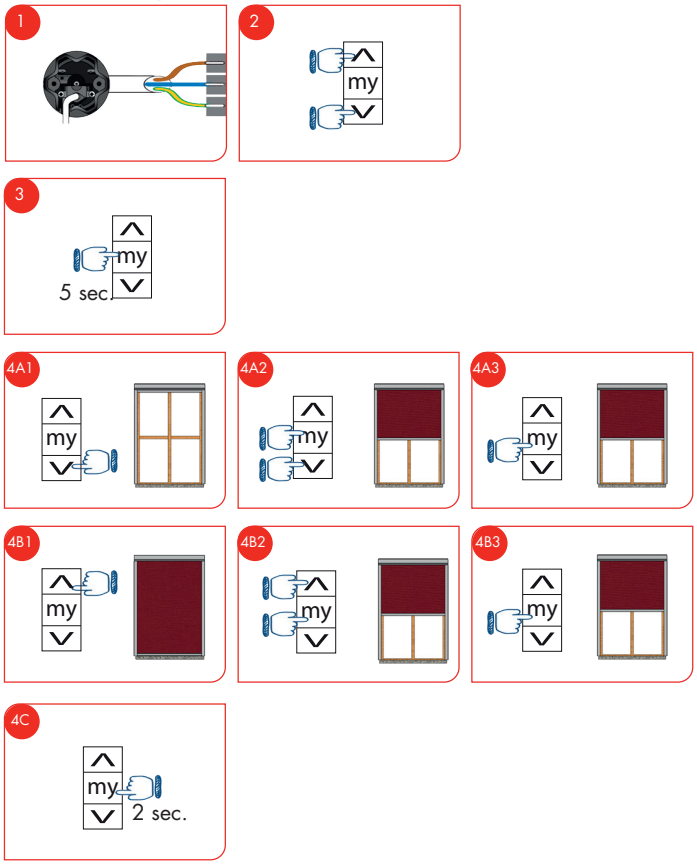

Willab Garden

5. Programmering av fjernkontrollen:
Trykk på Prog-knappen. Prog-knappen er på baksiden og trykkes inn med en penn eller lignende.

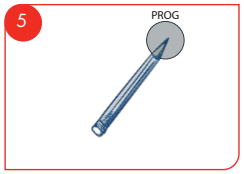

6. Legge til en ekstra fjernkontroll:
A. Trykk inn Prog-knappen på den allerede programmerte fjernkontrollen i 3 sekunder.
B. Trykk på Prog-knappen på den nye fjernkontrollen.
OBS! Hvis du har en fjernkontroll med flere kanaler, må du kontrollere at du er på riktig kanal.

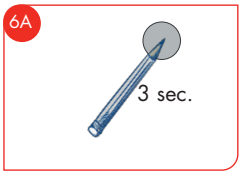

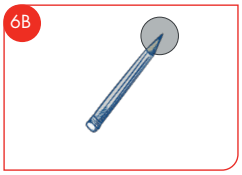

7. Fjerne en fjernkontroll:
A. Trykk inn Prog-knappen på den fjernkontrollen som du skal beholde, i 3 sekunder.
B. Trykk på Prog-knappen på den fjernkontrollen som skal fjernes.
OBS! Hvis du har en fjernkontroll med flere kanaler, må du kontrollere at du er på riktig kanal.

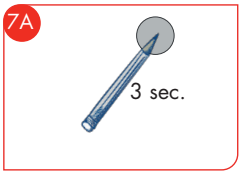

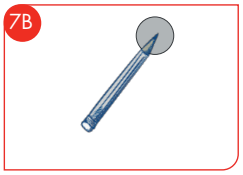

8. Programmere en fjernkontroll når ønsket stilling allerede er konfigurert:
A. Koble til motoren i strømuttaket.
B. Still fjernkontrollen på ønsket kanal og trykk på Opp- og Ned-knappen for å ta kontroll over motoren.
C. Trykk på Prog-knappen for å installere fjernkontrollen.

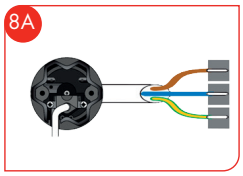

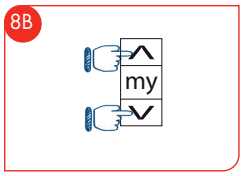

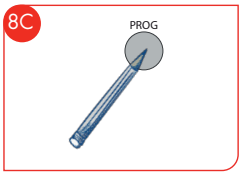

9. 4. Juster sluttlengden på markisen:
A. Still inn markisens nedre grense.
1. Plasser markisen i den opprinnelige nederste stillingen.
2. Trykk inn Opp- og Ned-knappen samtidig i 8 sekunder.
3. Plasser markisen i den nye nederste stillingen.
4. Trykk inn My-knappen i 2 sekunder for å bekrefte stillingen.

B. Still inn markisens øvre grense.
1. Plasser markisen i den opprinnelige øverste stillingen.
2. Trykk inn Opp- og Ned-knappen samtidig i 8 sekunder.
3. Plasser markisen i den nye øverste stillingen.
4. Trykk inn My-knappen i 2 sekunder for å bekrefte stillingen.

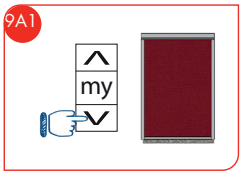

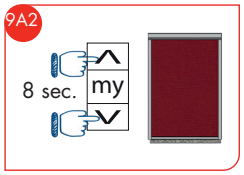

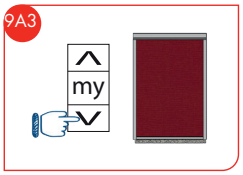

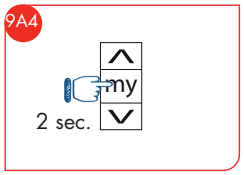

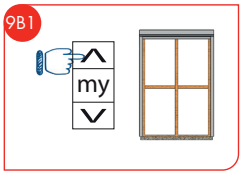

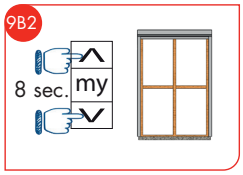

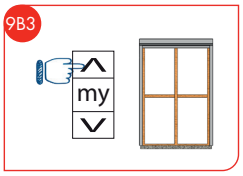

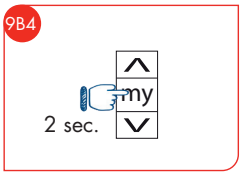

10. Mellomnivå (My):
    A. Programmering av markisens mellomnivå:
    1. Plasser markisen i ønsket stilling.
    2. Trykk inn My-knappen i 5 sekunder for å bekrefte stillingen.

    B. Bruke mellomnivå-innstillingen:
    Trykk på My-knappen.

    C. Fjerne mellomnivå-innstillingen:
    1. Plasser markisen i ønsket mellomnivå ved å trykke på My-knappen.
    2. Trykk inn My-knappen i 5 sekunder for å slette den programmerte stillingen.

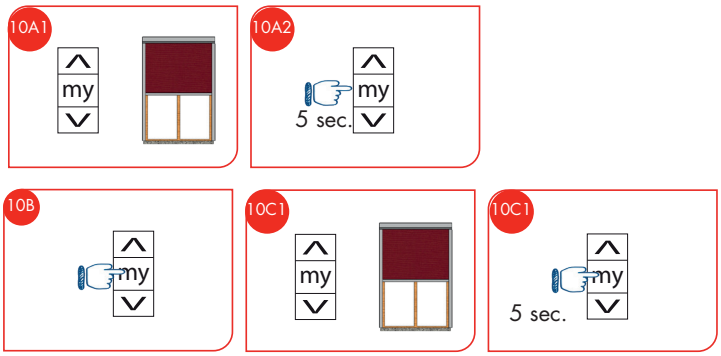

11. Tømme minnet i motoren (RESET):
    A. Koble fra strømmen to ganger:
    1. Slå av strømmen i 2 sekunder.
    2. Slå av strømmen i 8 sekunder.
    3. Slå av strømmen i 2 sekunder.
    4. Slå på strømmen.

    B. Trykk inn Prog-knappen i 7 sekunder.

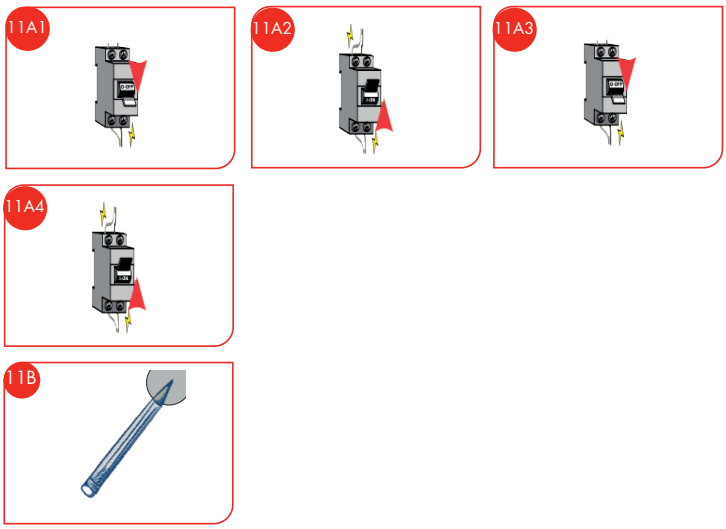

Vedlikeholdsråd

Profiler

- Rengjør alle profiler med lunkent vann og såpe eller oppvaskmiddel på en myk svamp eller fille. Ofte holder det med bare vann.

Duk

- Tørk av duken med en myk børste, og rengjør den med lunkent vann og en myk svamp.
- Vær nøye med å la duken tørke helt før du ruller den inn igjen, ellers kan duken begynne å mugne. Det gjelder også om duken har blitt våt av regn. Da er det viktig å kjøre ut hele markisen og la duken tørke ordentlig.
- Bruk bare milde rengjøringsmidler for å fjerne flekker på duken. Vær nøye med å skylle grundig bort rengjørings middelet etterpå, og la deretter duken tørke.
- Dersom duken på markisen har krøllet seg, skal du la den stå nede slik at den strekker seg ut igjen.

Willab Garden®
Tel 69 83 77 00 • www.willabgarden.no