ASENNUSOHJE ERILLINEN ATTEFALL 15 M²

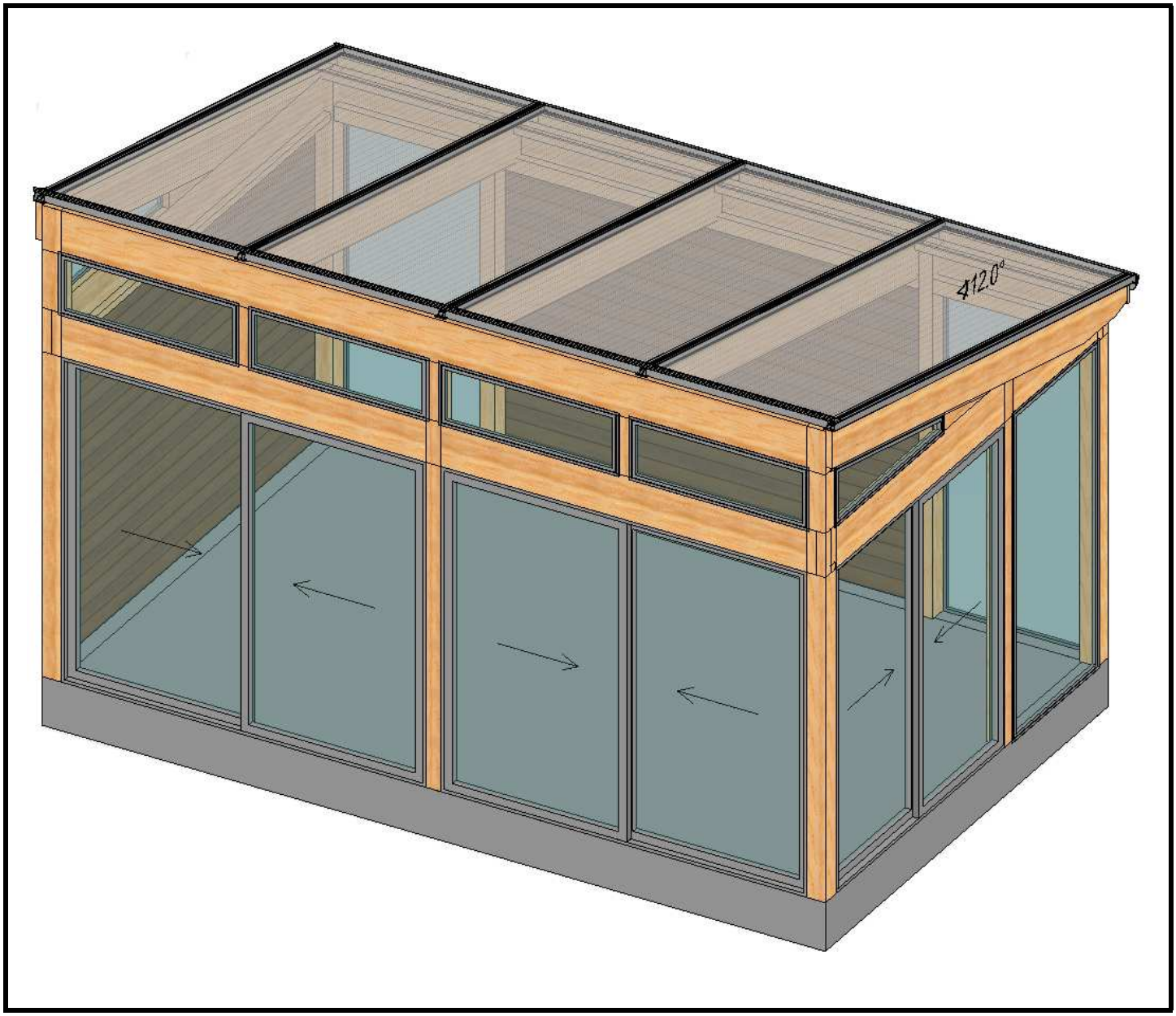

Willab Garden®
Tomtaholmsvägen, Östra Karup 269 21 Båstad, Routsi
Puh 09 615 00360 • www.willabgarden.fi • info@willabgarden.fi

LUE KOKO ASENNUSOHJE, ENNEN KUIN ALOITAT ASENTAMISEN.

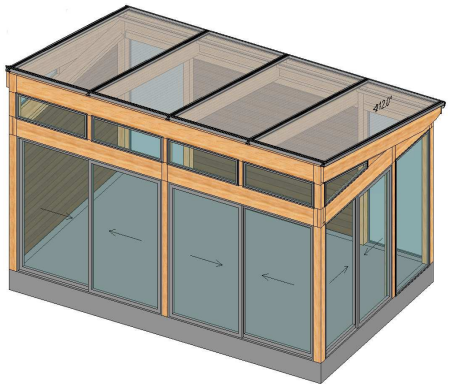

ENNEN ASENNUSTA MIETITTÄVIÄ ASIOITA:

- Käy läpi toimitussisältö, jotta varmistut, että se sisältää kaikki osat, eikä mikään ole vaurioitunut kuljetuksessa.
- Runko on pohjamaalattava ennen asennusta. Puiden päät ja muut osat, joihin ei pääse käsiksi asennuksen jälkeen, on maalattava valmiiksi. Kysy maalikauppiaaltasi neuvoa sopivan maalin valitsemiseksi.
- Tarkasta perusmitat, jotta ne täsmäävät piirustuksesi kanssa. Ristimitta! Molempien diagonaalien, 1 ja 2, on oltava yhtä pitkät.
- Katso malliesimerkki alla:

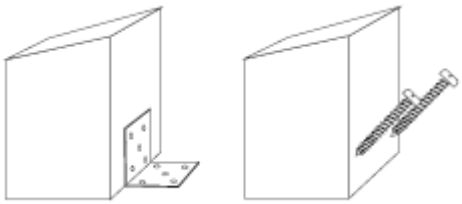

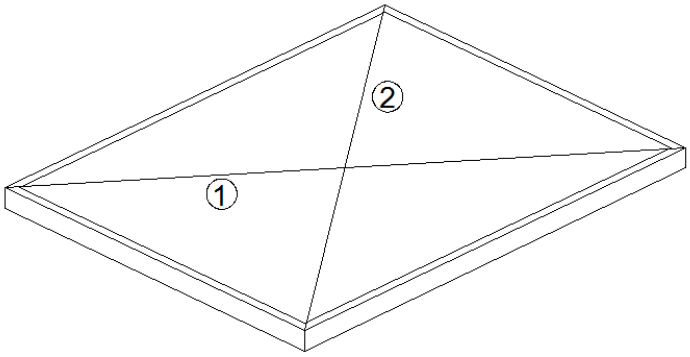

OSANUMERO PIIRUSTUKSISSA VIITTAA RUNGON TIETOIHIN.

1. Kiinnitä tolpat perustusta vasten. Sen voi tehdä eri tavoin riippuen perustuksen laadusta. Katso esimerkki edellä. Tolppien suojelemiseksi kosteudelta niiden alle tulee laittaa kosteuseriste. Kohdista tolpat siten, että ne ovat suorassa ennen seuraavaa kohtaa.

Ruuvit perustukseen kiinnittämistä varten eivät sisälly toimitukseen.

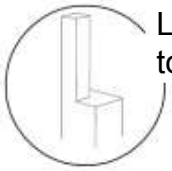

Lovi käännetään kaikissa tolpissa ulospäin.

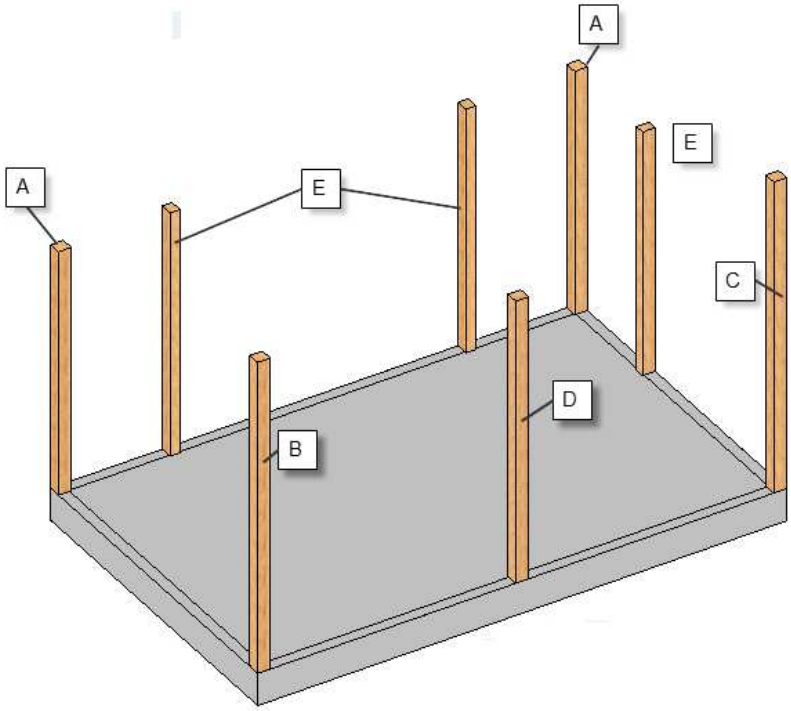

2. Aloita asentamalla takimmainen tukiparru (3) sekä molemmat etummaiset tukiparrut (1/2). Ne asetetaan ja ruuvataan kiinni tolppien loviin. Laita sen jälkeen sivupalkit (4) paikoilleen. Säädä tolpat siten, että ne ovat tarkasti suorassa ennen kuin ne ruuvataan kiinni.

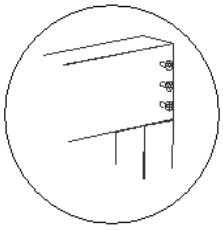

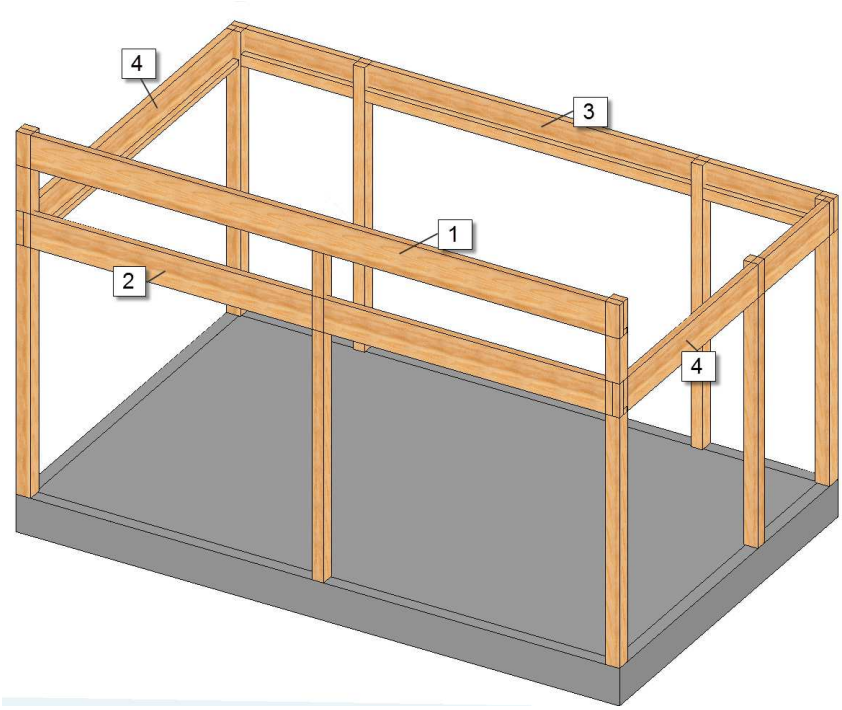

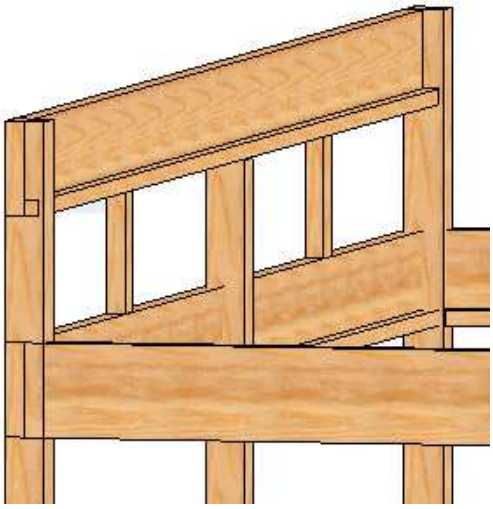

3. Liimaa ja ruuvaa kiinni tukipuut (10) 45 x 45 mm etummaisen tukiparrun sisäpuolen alareunaan ja molempiin sivupalkkeihin. Takimmaiseen tukiparruun asennetaan tukipuut 45 x 70 (11).
Liima ei sisälly.

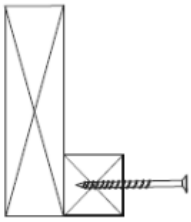

4. Asenna kiinni päätykiilat (7) sivupalkkien päälle ja etummaisia tolppia vasten. Ne kiinnitetään tolppiin ja sivupalkkeihin. HUOM! Päätykiila ei ole kattopalkki, eikä siihen kiinnitetä kattoprofiilia! Jatka sen jälkeen keskikattopalkeilla (5). Sijoittele ne piirustuksesi c/c-mittojen mukaan. Keskikattopalkkien lovet sijoitetaan tukiparrujen tukipuille.

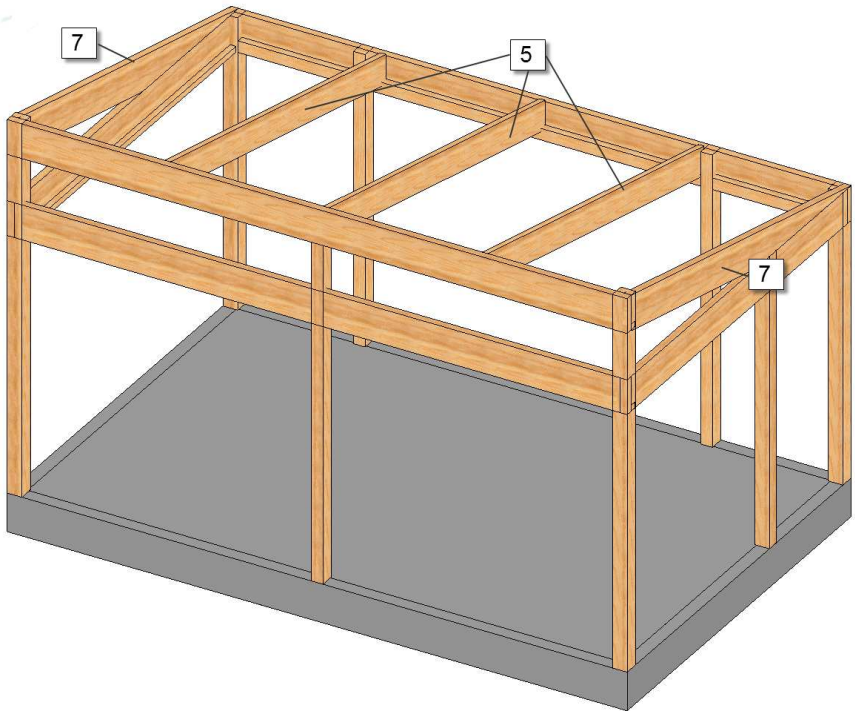

5. Ruuvaa kiinni kattotukipuut (12) takimmaisen tukiparrun yläpuolelle keskikattopalkkien jatkeeksi. Ne tulee sekä ruuvata että liimata.
Liima ei sisälly!
Ruuvaa kiinni katonrajan lauta.

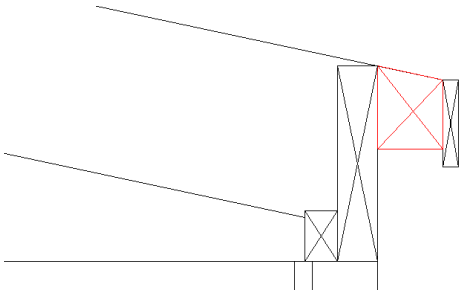

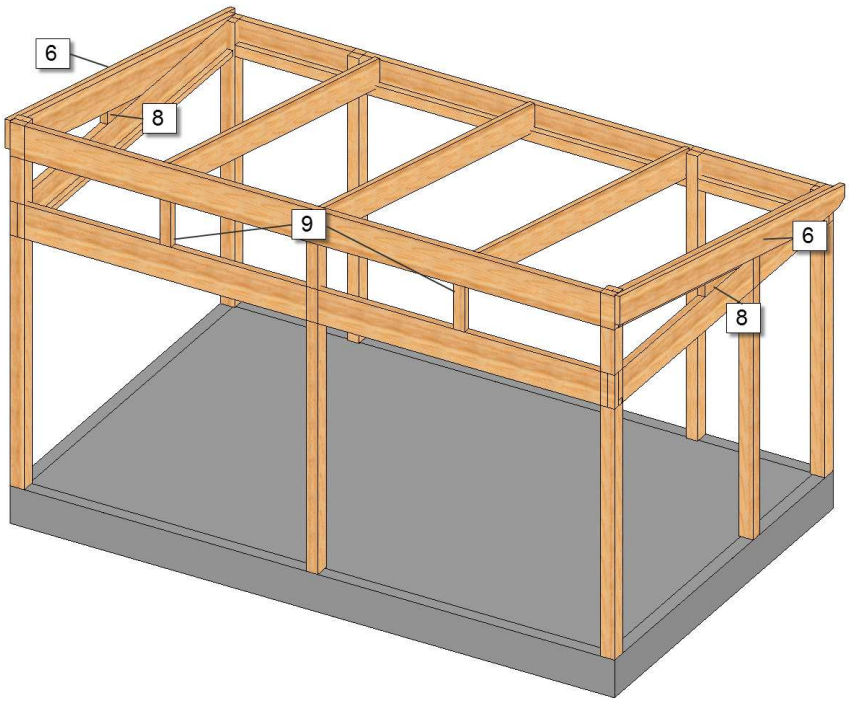

6. Asenna sen jälkeen päätykattopalkit (6). Ne ruuvataan suoraan päätykiilojen ulkopuolelle. Seuraa kattotukipuiden yläpuolta ja etummaista tukiparrua.

7. Ruuvaa kiinni tolpat (9), jotka tulevat kiinteiden etupuolen lasien väliin, piirustuksiesi mittojen mukaisesti. Asenna kiinni myös täytekiilat (8) päätykiilan ja sivupalkin väliin.

8. Niihin kohtiin, joihin tulee paneeliseinät, ruuvataan nyt kiinni ristikko. Katkaise tukipuut ja ruuvaa ne kiinni tolppiin ja tukiparruihin siten, että ne muodostavat ristin. Ne ovat erittäin tärkeät rakenteen tukevuuden kannalta ja ne tekevät rungosta entistä vakaamman, joten varmista, että lasiterassi on kohdallaan ennen niiden kiinnittämistä. Kun ristikot on asennettu, paneeliseinien tukipuut katkaistaan mittoihinsa ja asennetaan ristikoiden väliin. Jatka sen jälkeen paneeliseinillä erillisen asennusohjeen mukaisesti.

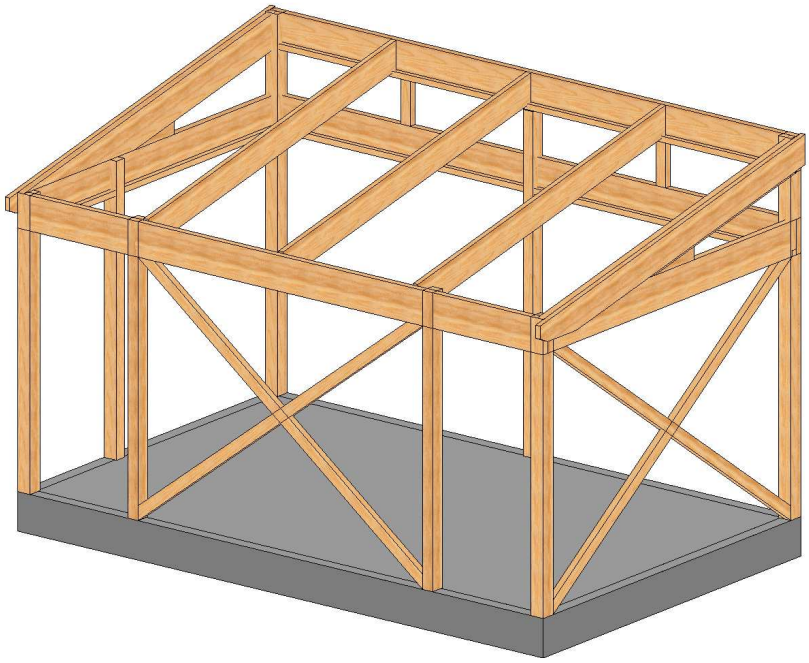

Willab Garden®
Tomtaholmsvägen, Östra Karup 269 21 Båstad, Routsi
Puh 09 615 00360 • www.willabgarden.fi • info@willabgarden.fi

Periaatepiirros, eristetty vaakasuora paneeliseinä.

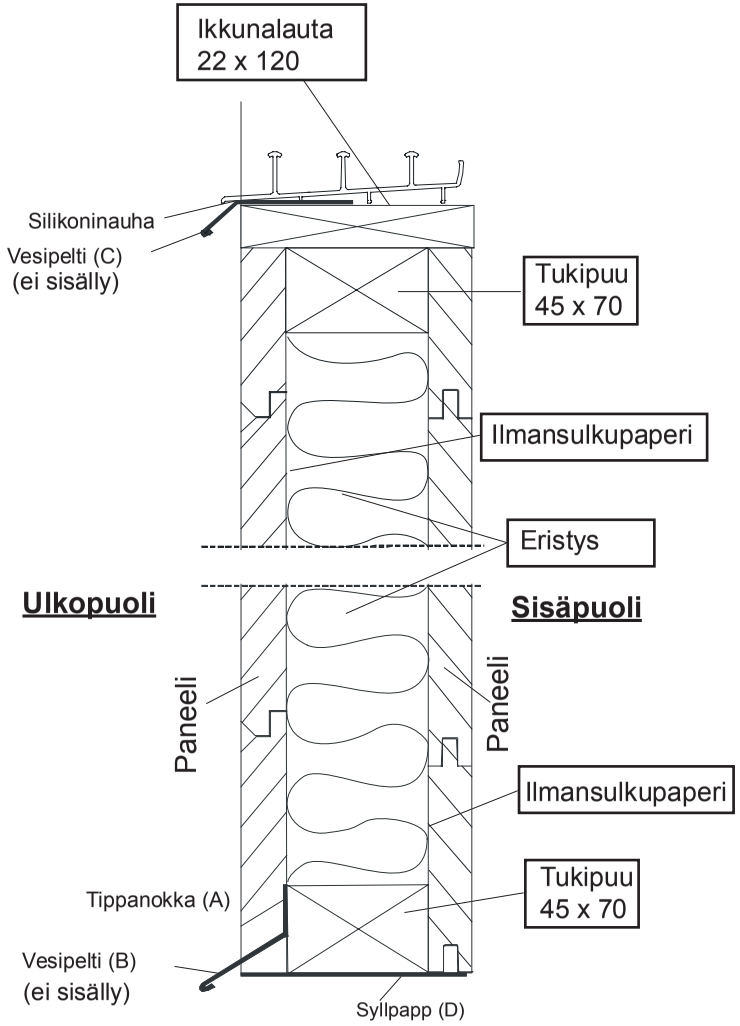

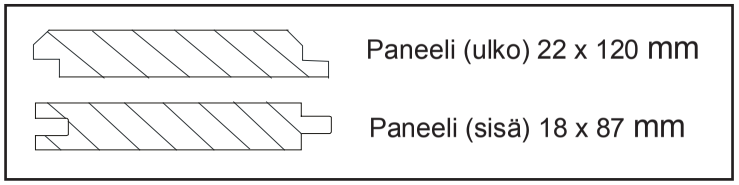

Asenna rintapaneeliseinä niihin kohtiin, joihin olet valinnut ikkunat. Sijoita sisäpaneeli samaan tasoon tolpan sisäreunan (1) kanssa. Ks. paneelin sijoittamisruutu.
Paneelin alareuna tulee sahata viistoon, ns. tippanokka (A), ja varustaa vesipellillä (B) (ei sisälly). Vesipellin ja paneelin alareunan väliin täytyy jättää vähintään 20 mm tilaa, jotta kunnossapito on mahdollista.
Vesipelti (C) (ei sisälly) on suositeltava myös ikkunalaudan ja alemman uraprofiilin väliin. Laita silikoninauha etureunaan uraprofiilin ja vesipellin väliin ennen uraprofiilin ruuvaamista paikalleen.
Aluspuun alle on laitettava hirrenalushuopa (D).

Paneelin sijoitus
(yläpuolelta katsottuna)

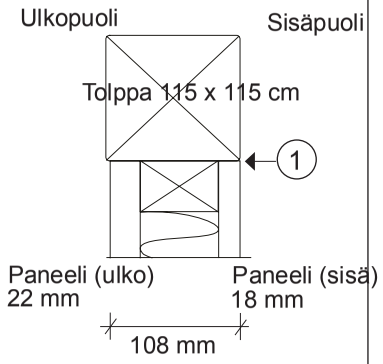

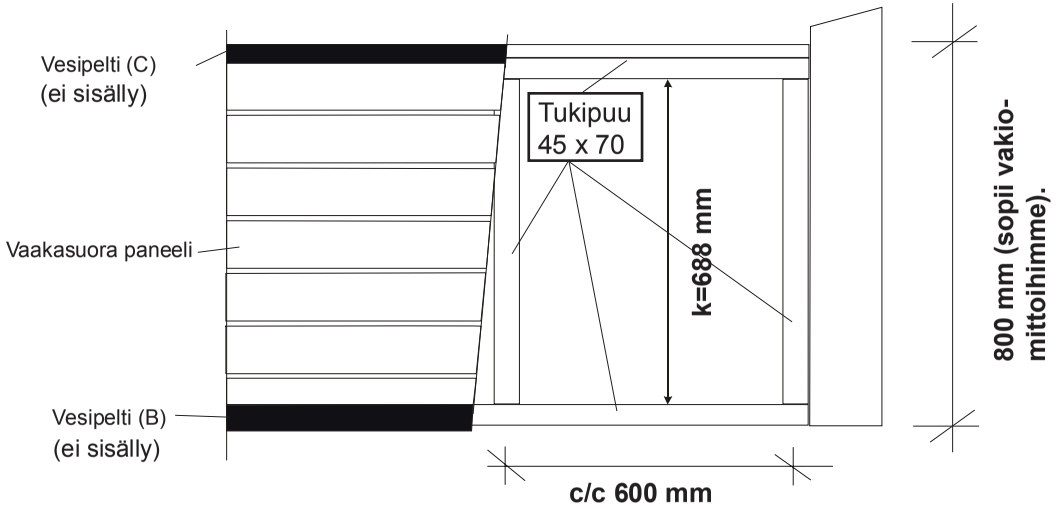

k (mm) = kokonaiskorkeus (mm) - 112 (mm)
Esim.: k = 800 - 112 = 688 mm

Willab Garden

Willab Garden AB pidättää itsellään oikeuden muutoksiin materiaaleissa, rakenteessa ja designissa.