7992DK

Willab Garden 2019-03

WG 80 Skydepartier til vinterhaven

Faste partier til vinterhaven se side 16

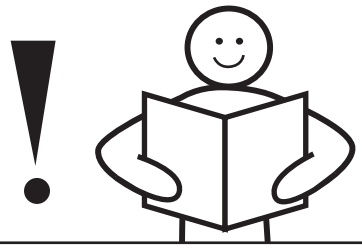

VIGTIGT!

Læs hele monteringsanvisningen, inden du påbegynder monteringen! Hvis anvisningerne ikke følges, fungerer partiet måske ikke optimalt, og garantien bortfalder.

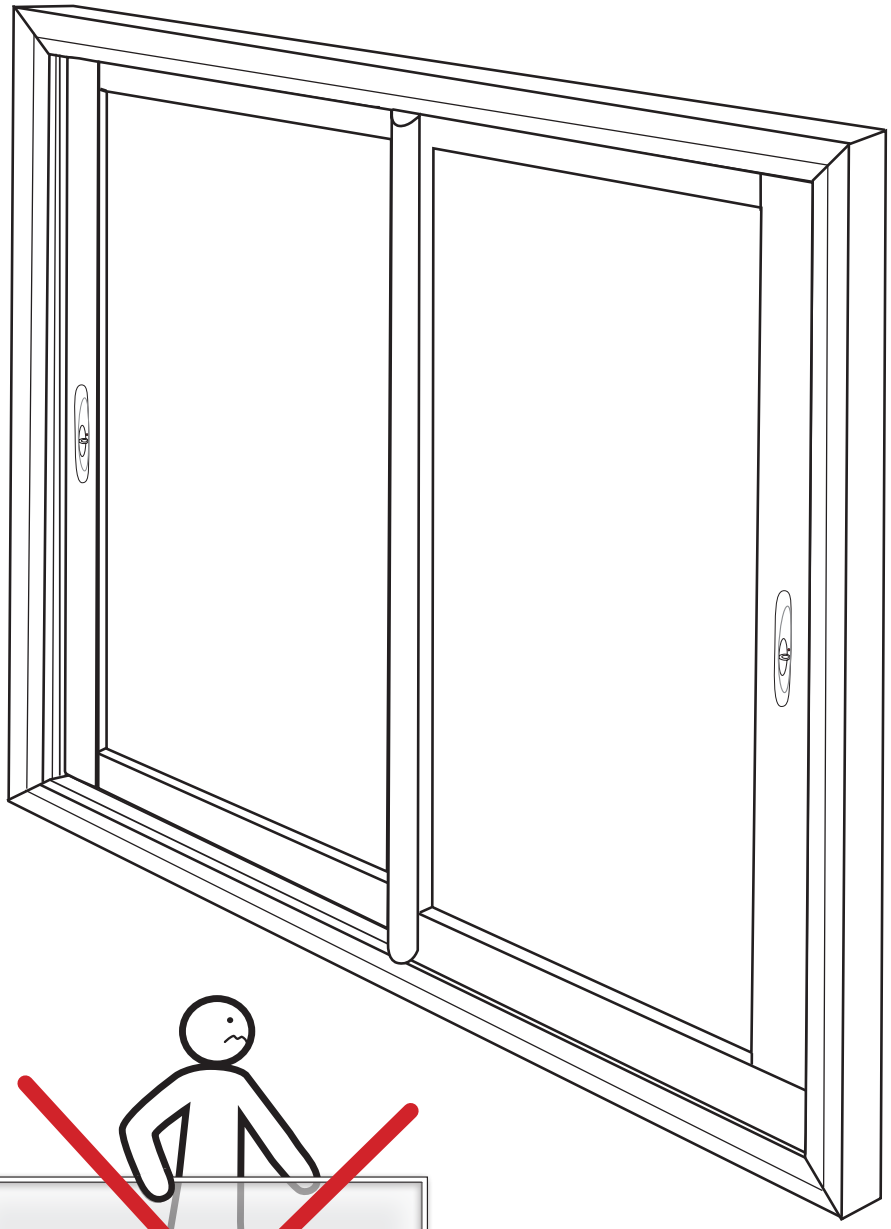

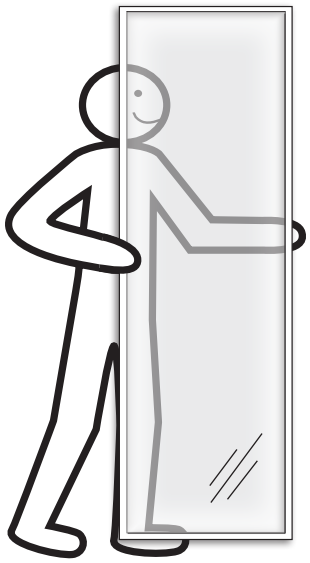

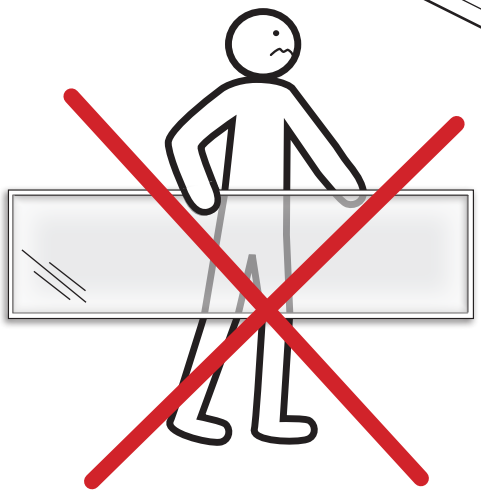

Willab Garden
Ventrupvej 29, DK-2670 Greve, DANMARK
Tel 39 67 65 00 • www.willabgarden.dk

Vigtigt at tænke på inden montering:

- Vi anbefaler at man hyrer en montør som løser tilslutning og tætning imod mur og fundament for at opnå maksimal tæthed. Vores produkter skal altid komplimenteres med en fuldstændig tæt tilslutning imod væg og fundament.
- I visse tilfælde med kraftig vind og nedbør kan der forekomme mindre lækager.
- Det er vigtigt at al byggemateriale, indretning og udstyr er tilpasset udendørsklima. Willab Garden anbefaler aldrig høvlede gulve eller sugende træmateriale som f.eks spånplader i vores udestuekonstruktioner.
- Udestuer og Vinterstuer betragtes ikke som en tilbygning til dit hus og skal derfor ikke sammenlignes med dit hus i valg af bygge materialer, indretning og udstyr eftersom dette rum i din have er et grænseland imellem ude og inde og er kun beregnet til lejligheds vis opvarming eller konstant varme 5-10 grader (Vinterstue).
- Gummilister der monteres i profilerne må ikke strækkes ud, de skal presses sammen da gummilisten kryber med tiden.
- Skru alle skruer i med forsigtighed, hvis skruerne overspændes kan dette ødelægge profilen.
- **Under montering af vinterpartier skal der fuges ofte og meget. Tør altid overskydende fuge af med rød ethanol og en klud.**

Til montering skal du bruge følgende:

Du skal bruge følgende:

1. Skruemaskine
2. Vatterpas
3. Stjerneskruetrækker
4. Fugepistol med MS Polymer (tætningsmasse til udendørsbrug).
5. Tork skruetrækker 2.5 mm, 3 mm og 4 mm.
6. Bidtang
7. Afstandsstykker
8. Skruer (til montering i facade og fundament)
9. Tætningsmateriale
10. Rød ethanol og klud
11. Saks

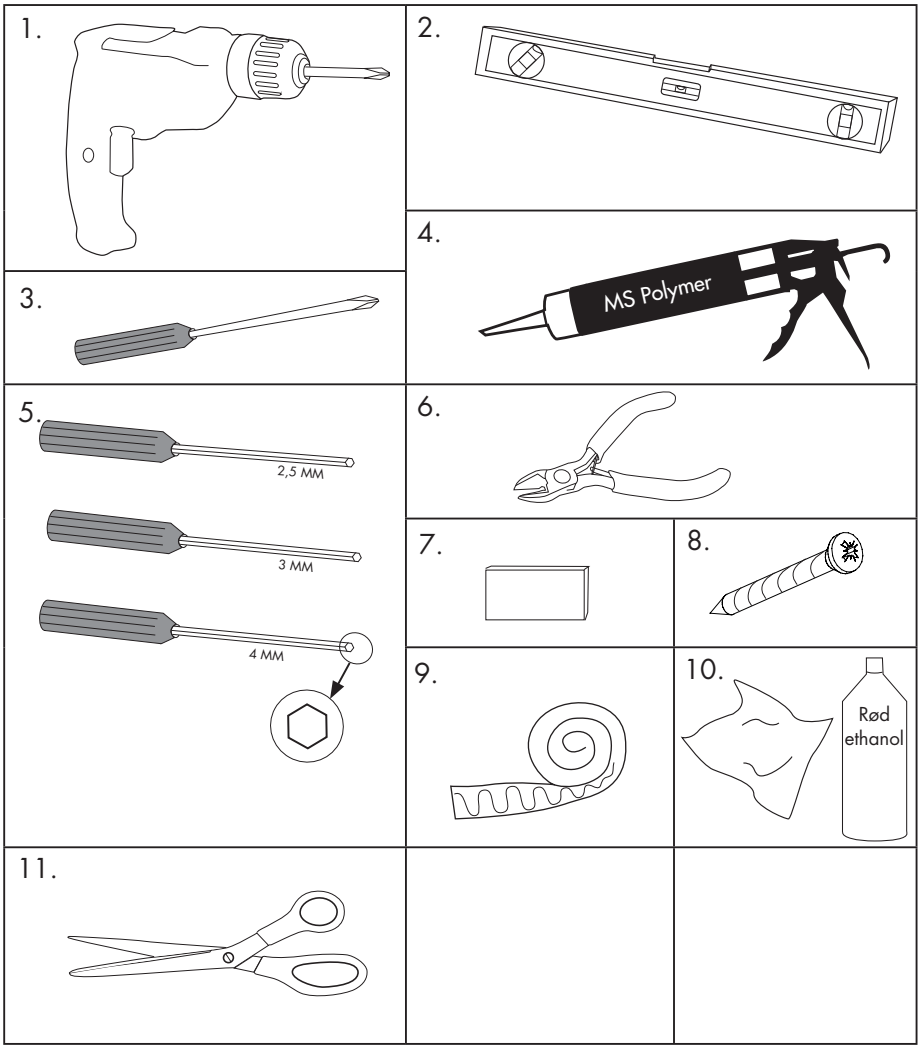

Willab Garden

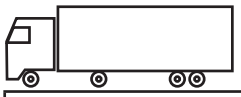

WG 80 Skydepartier		
1.	2	3
2.	4	4
3.	4	8
4.	6	9
5.	2	3
6.	16	16
7. A B C	A=4 B=4	A=4 B=4 C=4
8. A B	A=2 B=2	A=4 B=3
9. A B C	A=2 B=4 C=12	A=2 B=8 C=20

Karmdybde

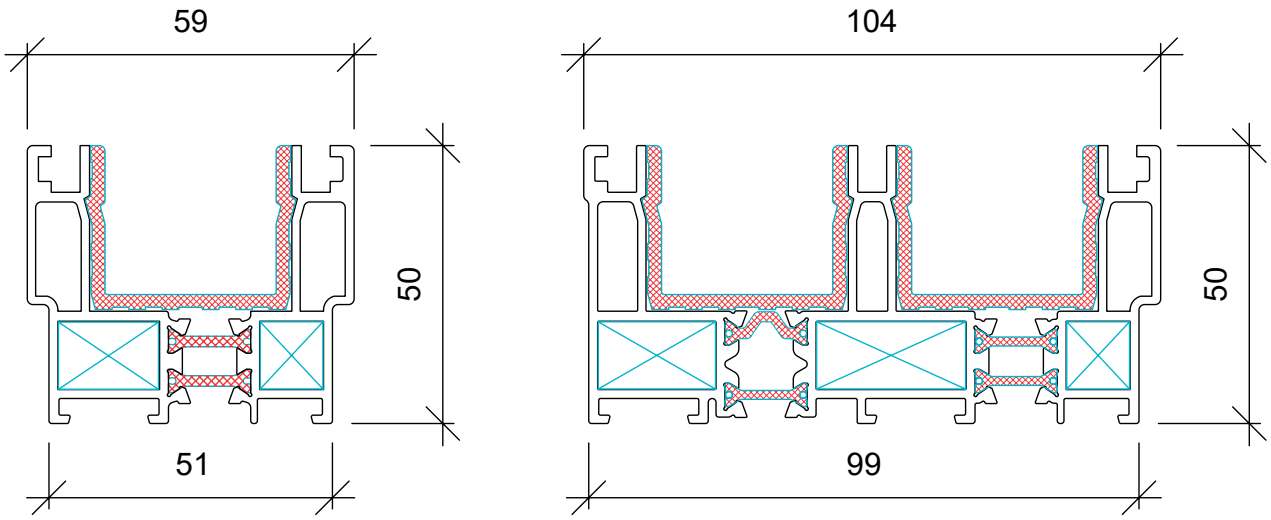

1.

OBS! Målet nedenunder er kun et eksempel. Tolerance = 15 mm.
Kun ved montering af WG80 i vores aluminiumsudestue er tolerancen 0 mm.
Kontroller altid målet på din ordrebekræftelse og sammelign med evt. tegning.

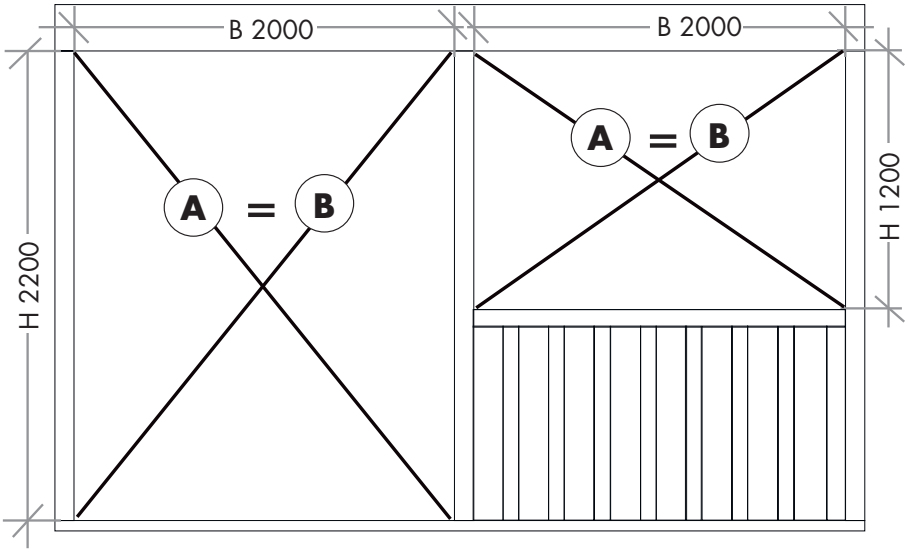

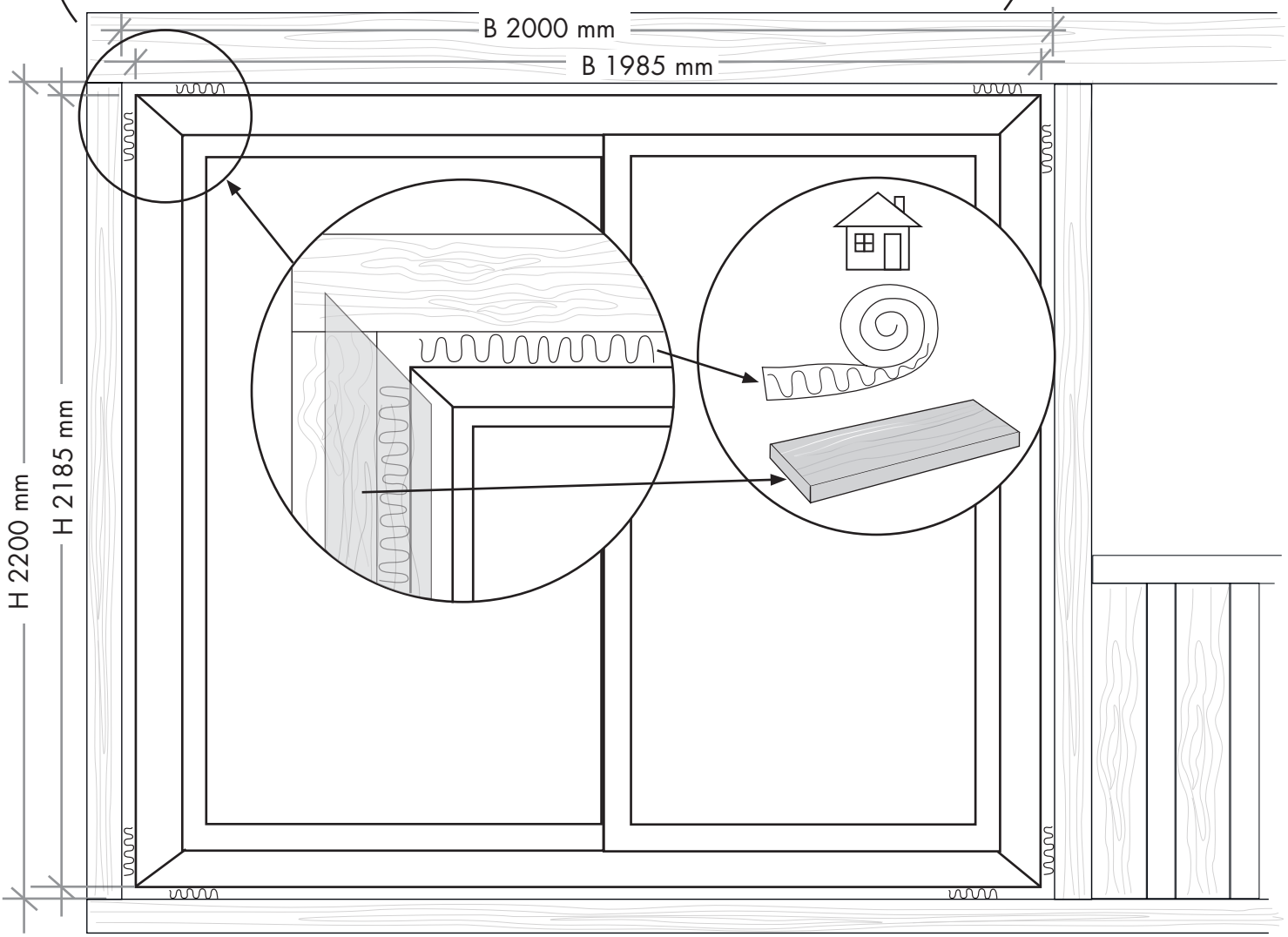

Willab Garden

2.

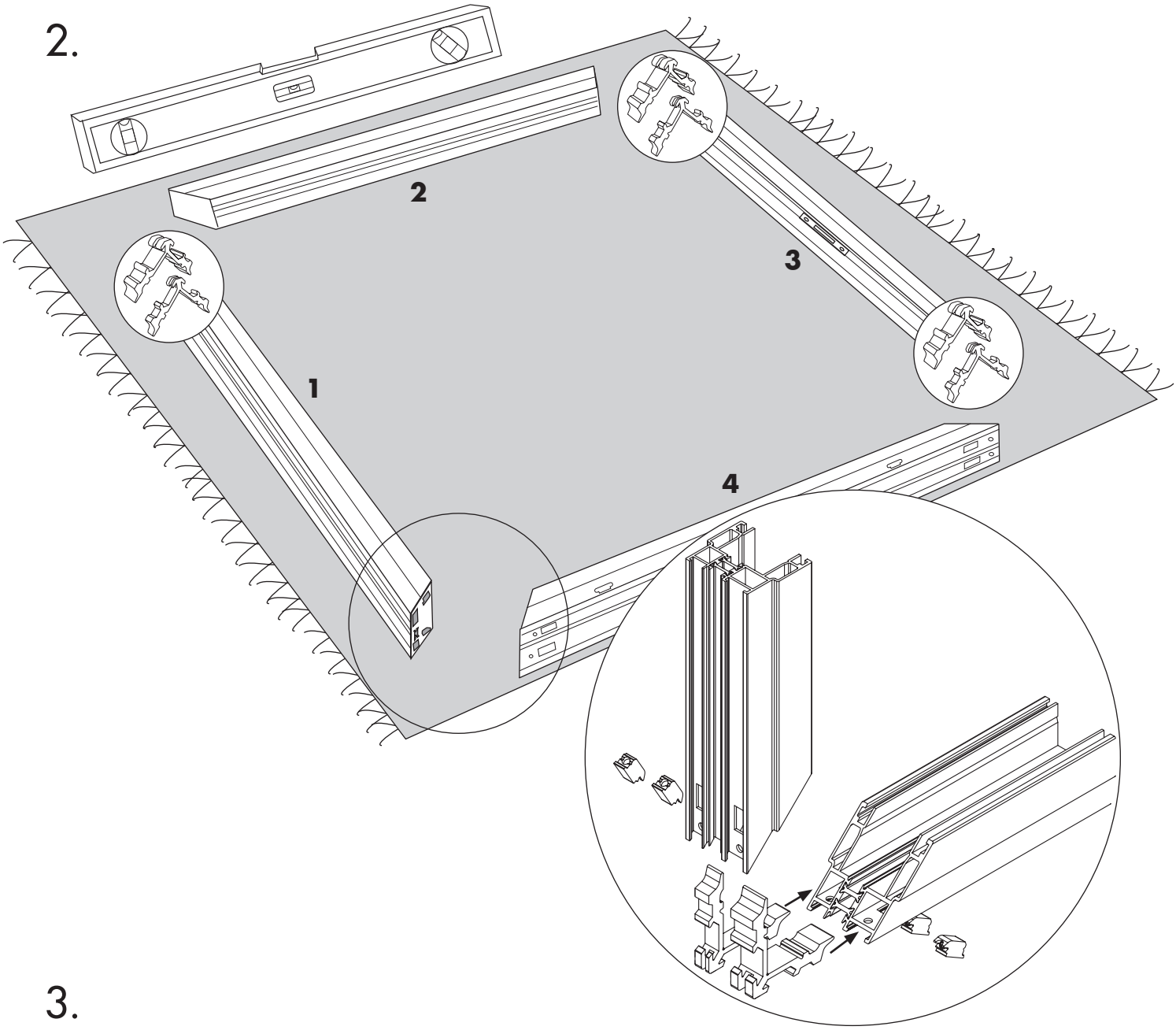

3.

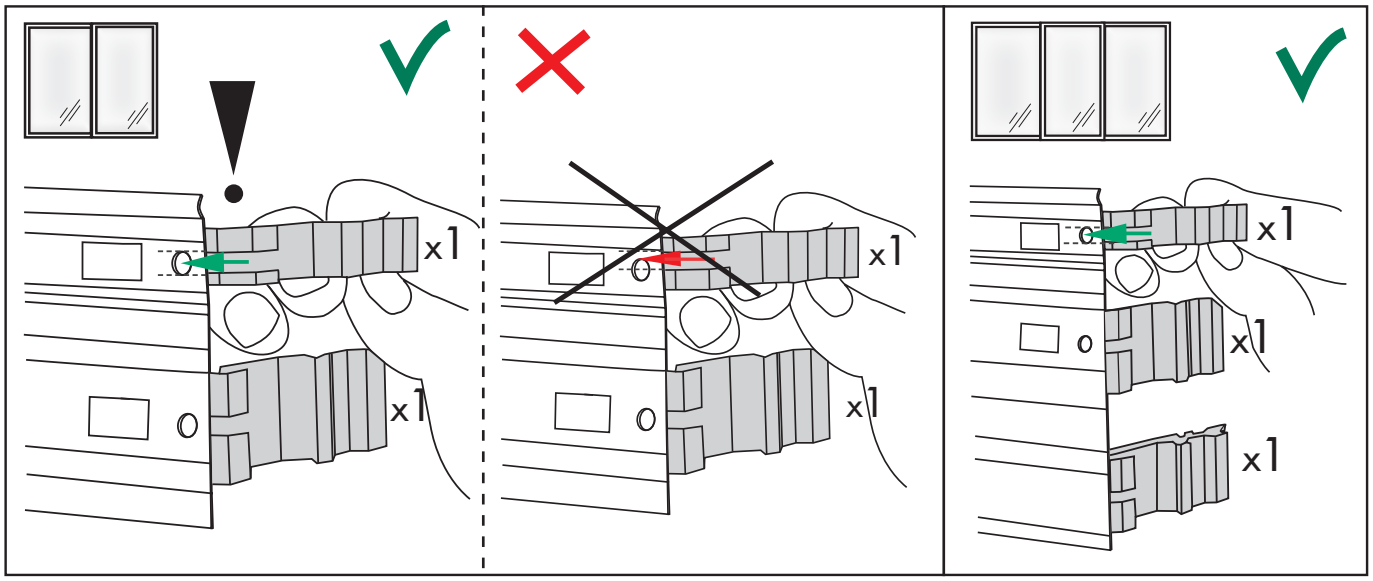

4.

OBS! Fug meget og omhyggeligt.

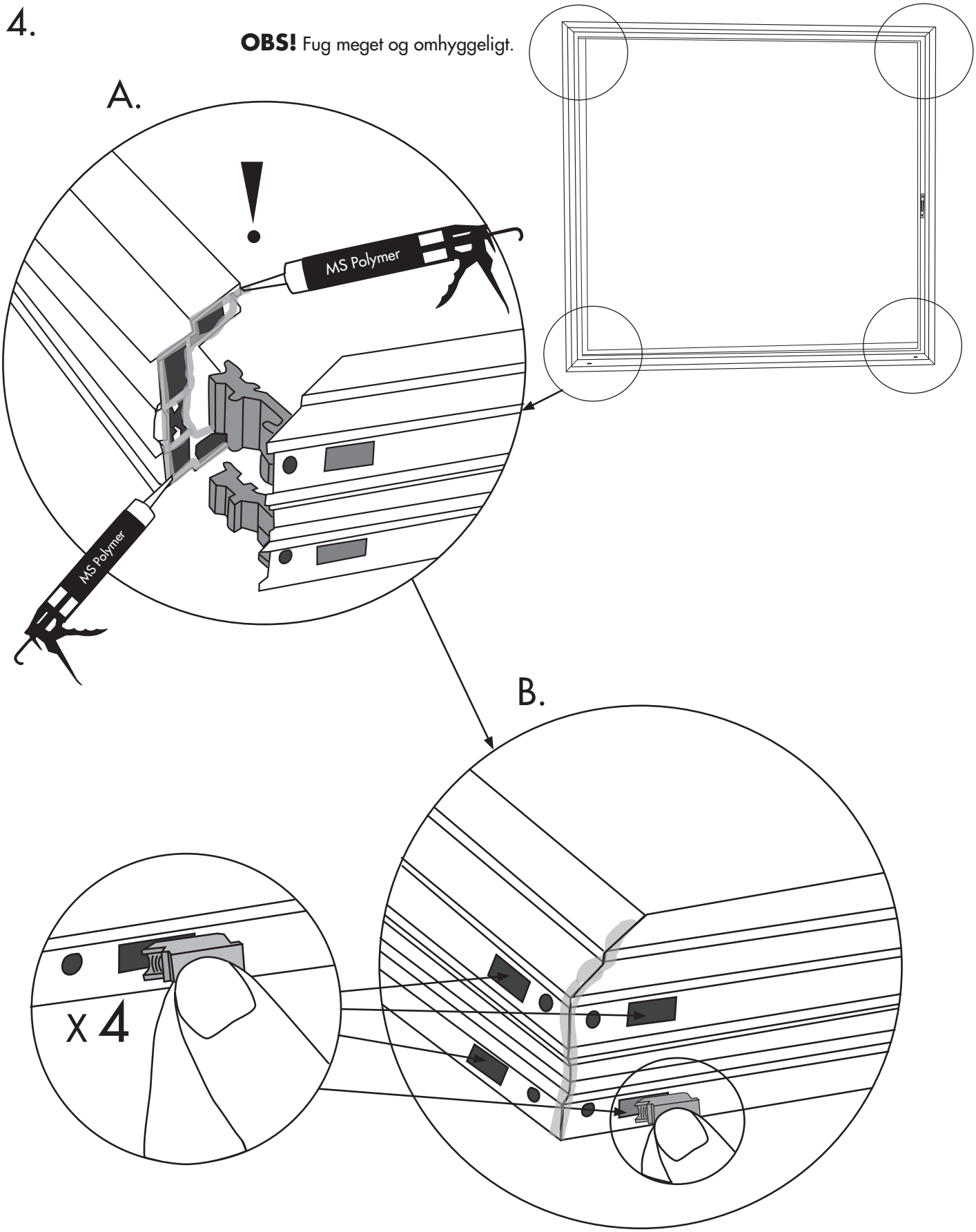

5.

Spænd profilerne godt sammen inden du tørrer overflødig fuge væk med en klud og rød ethanol.

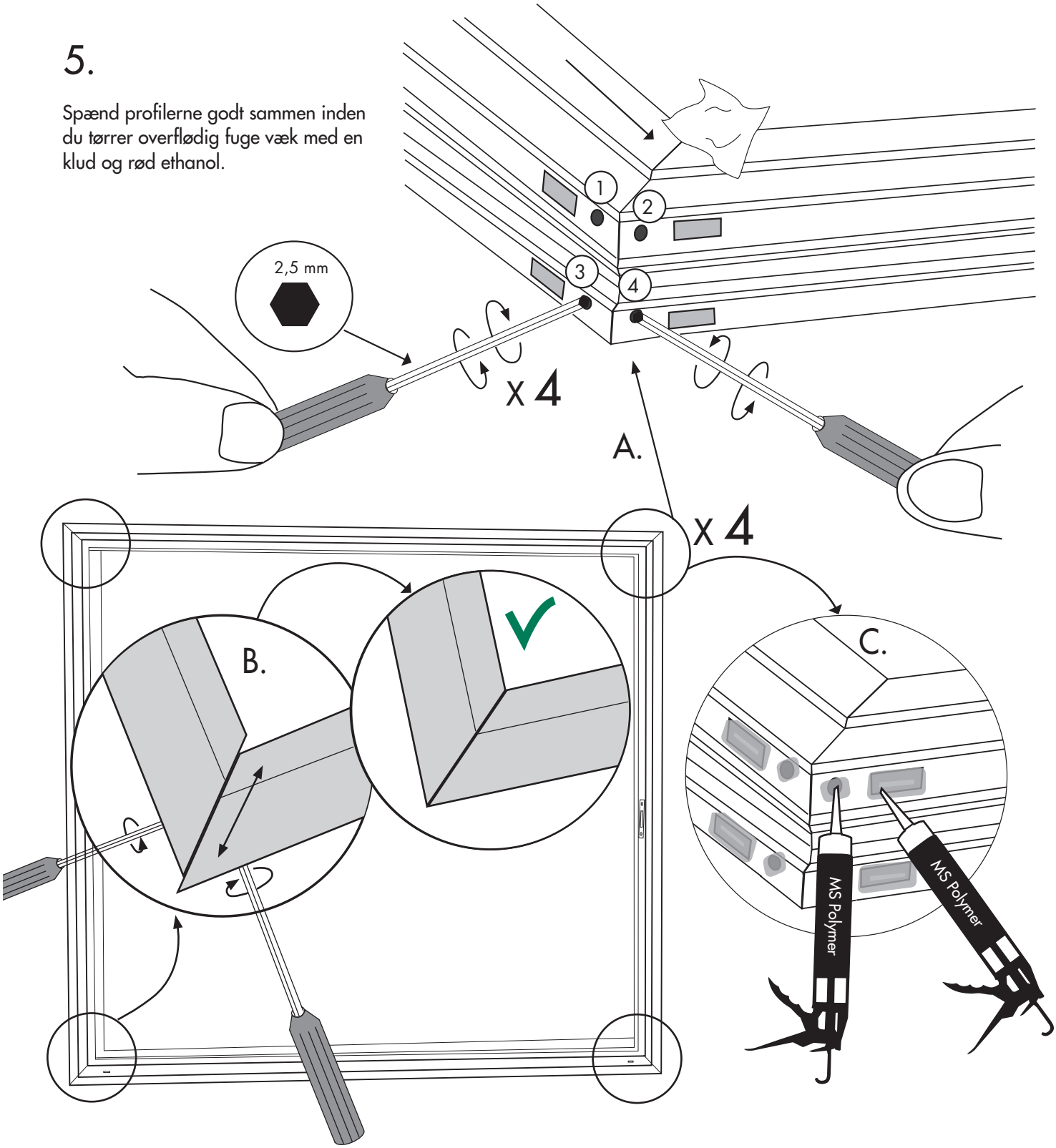

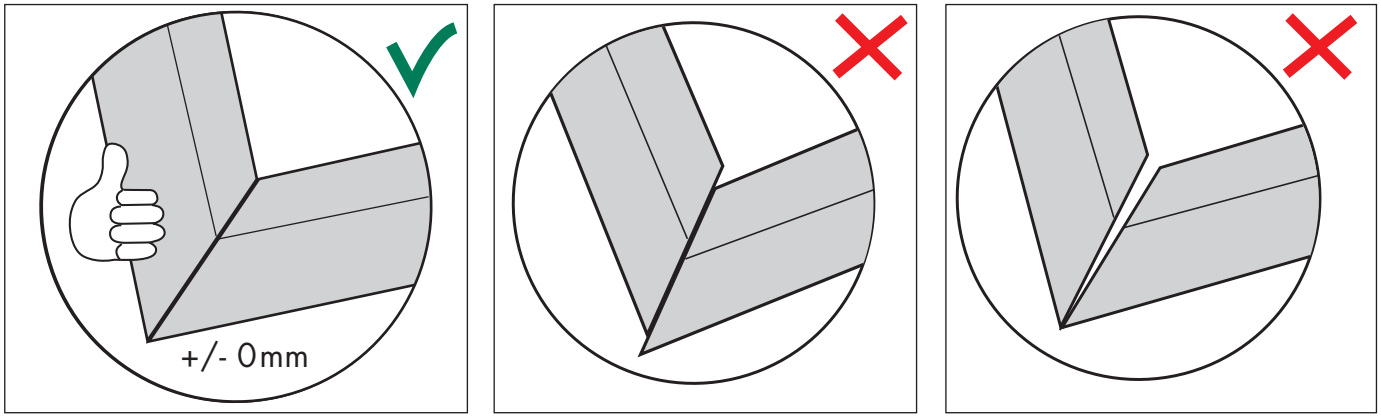

6. A.

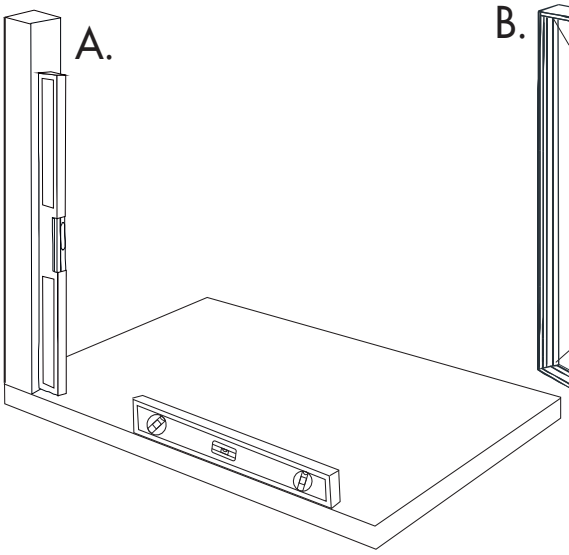

B.

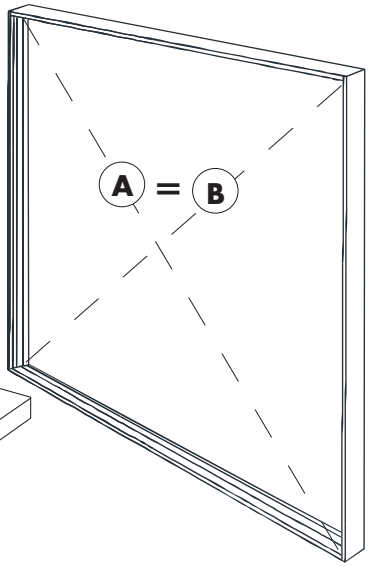

Fastgørelse 2-delt parti

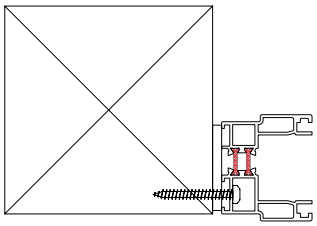

Fastgørelse 3-delt parti

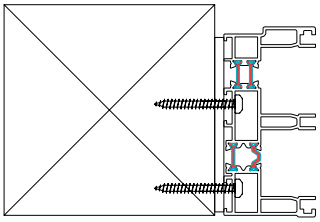

7. A.

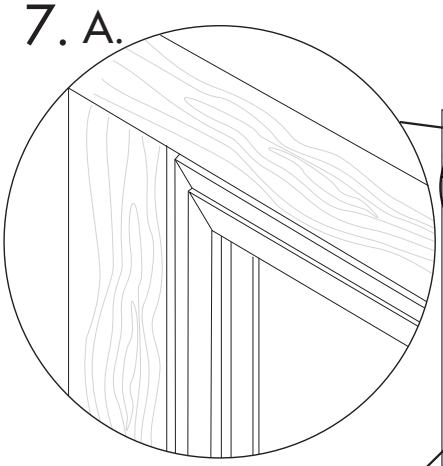

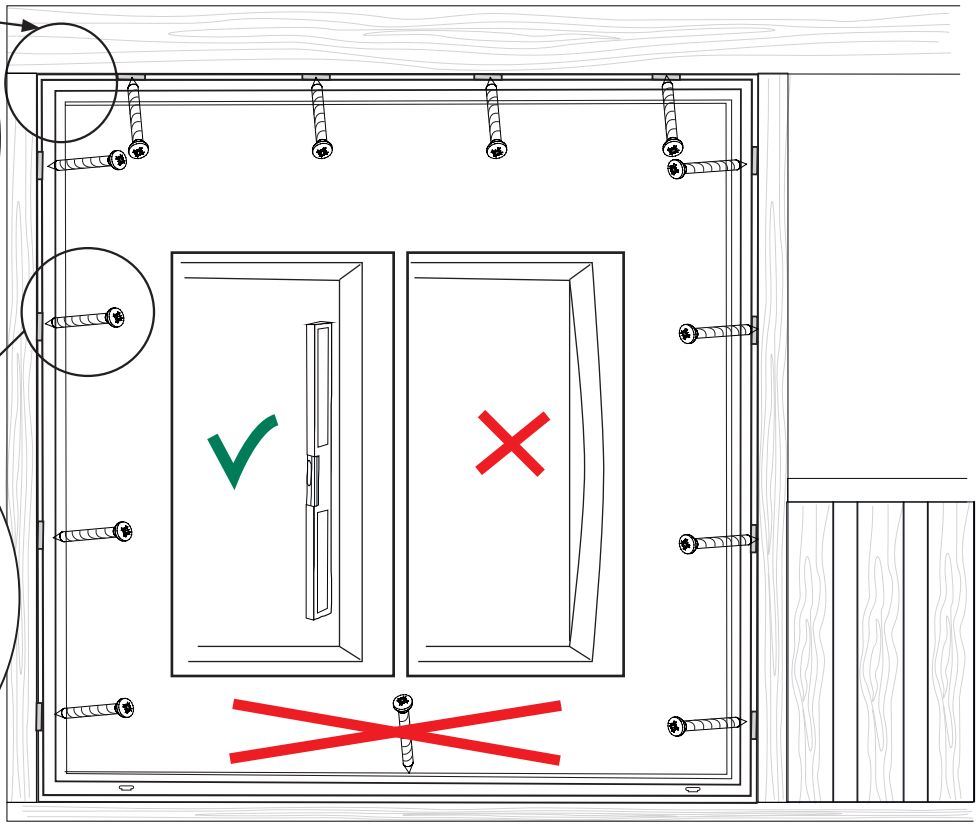

B.

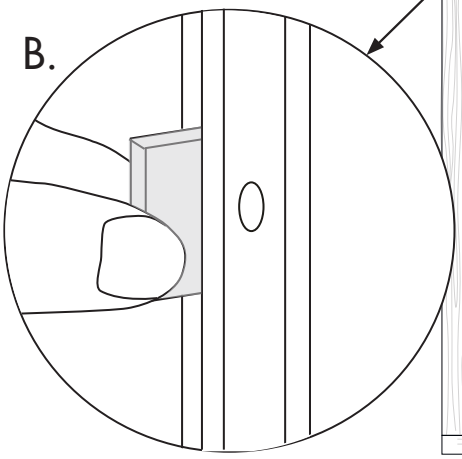

C.

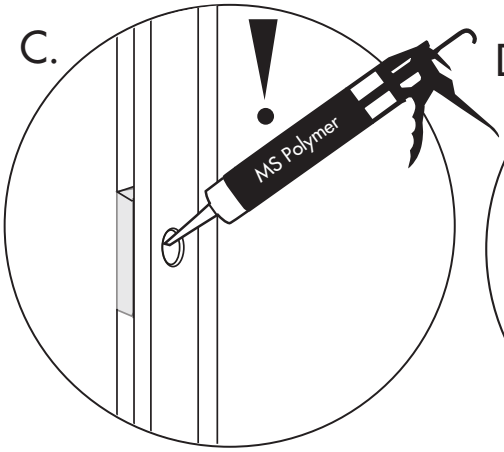

D.

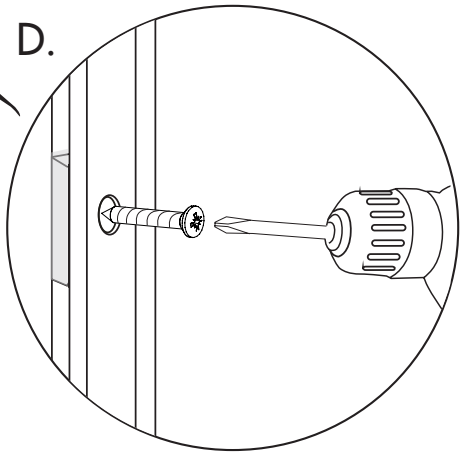

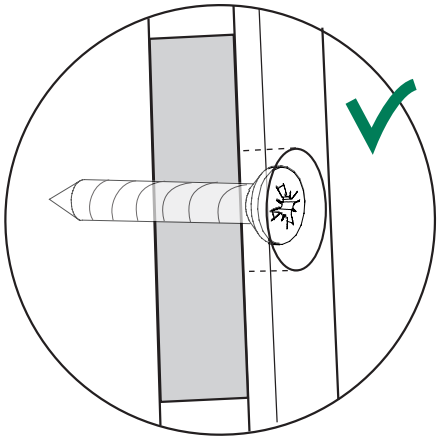

8.

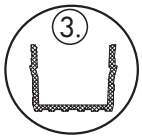

2-delt parti

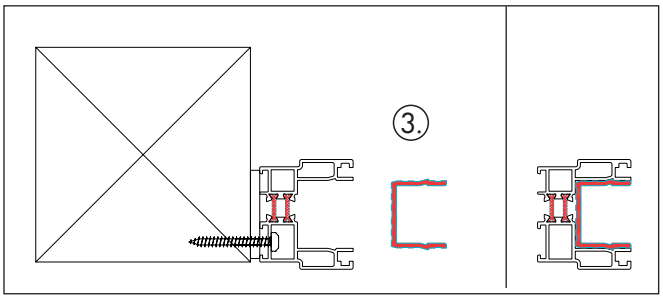

3-delt parti

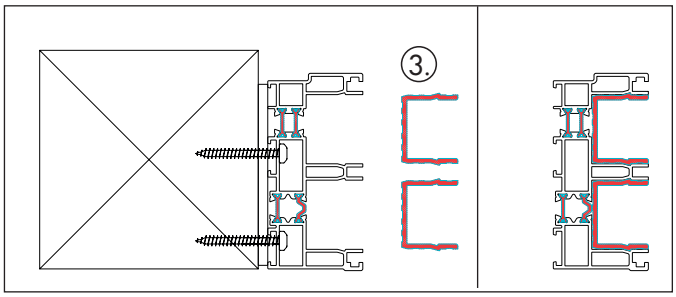

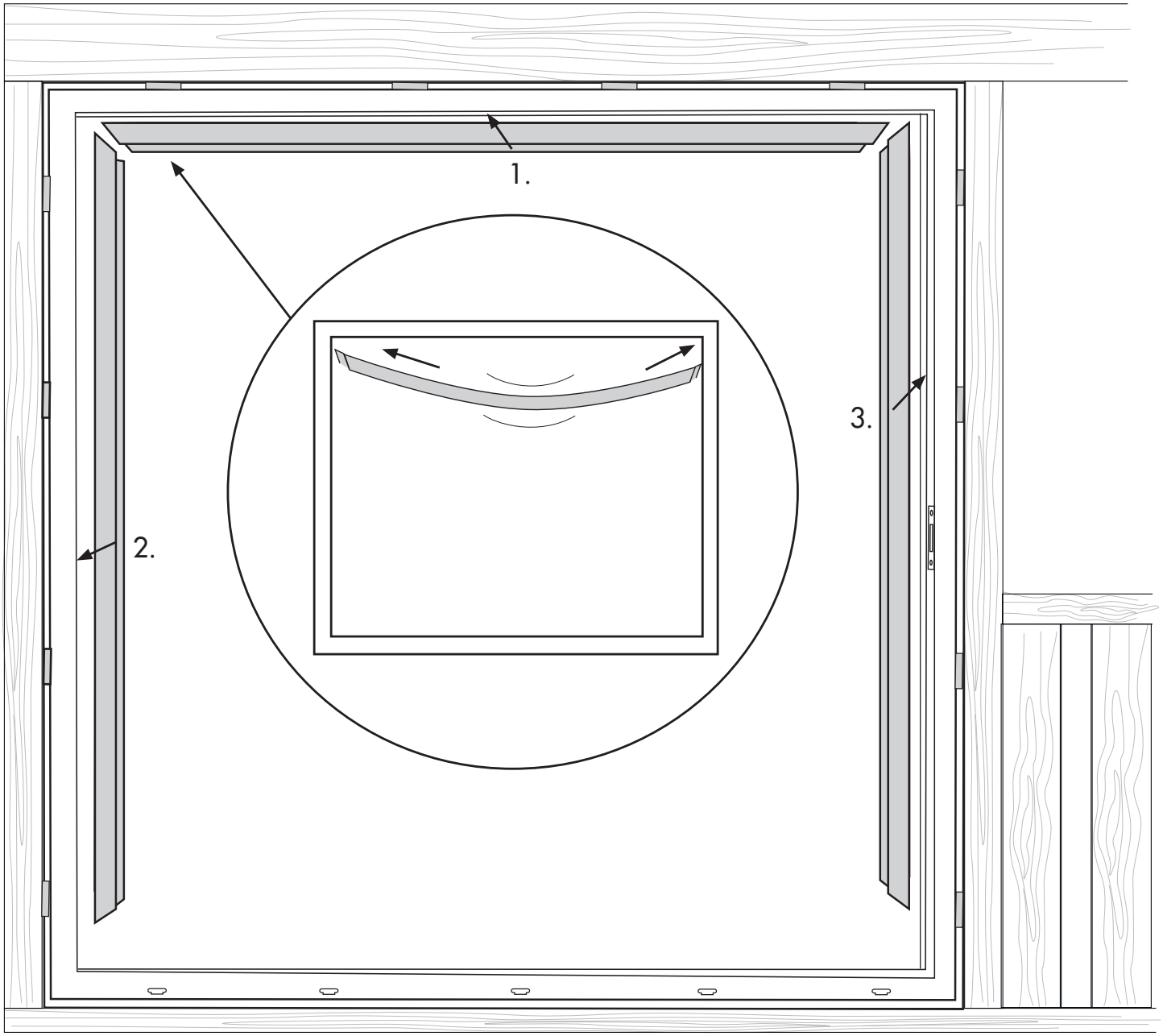

9.

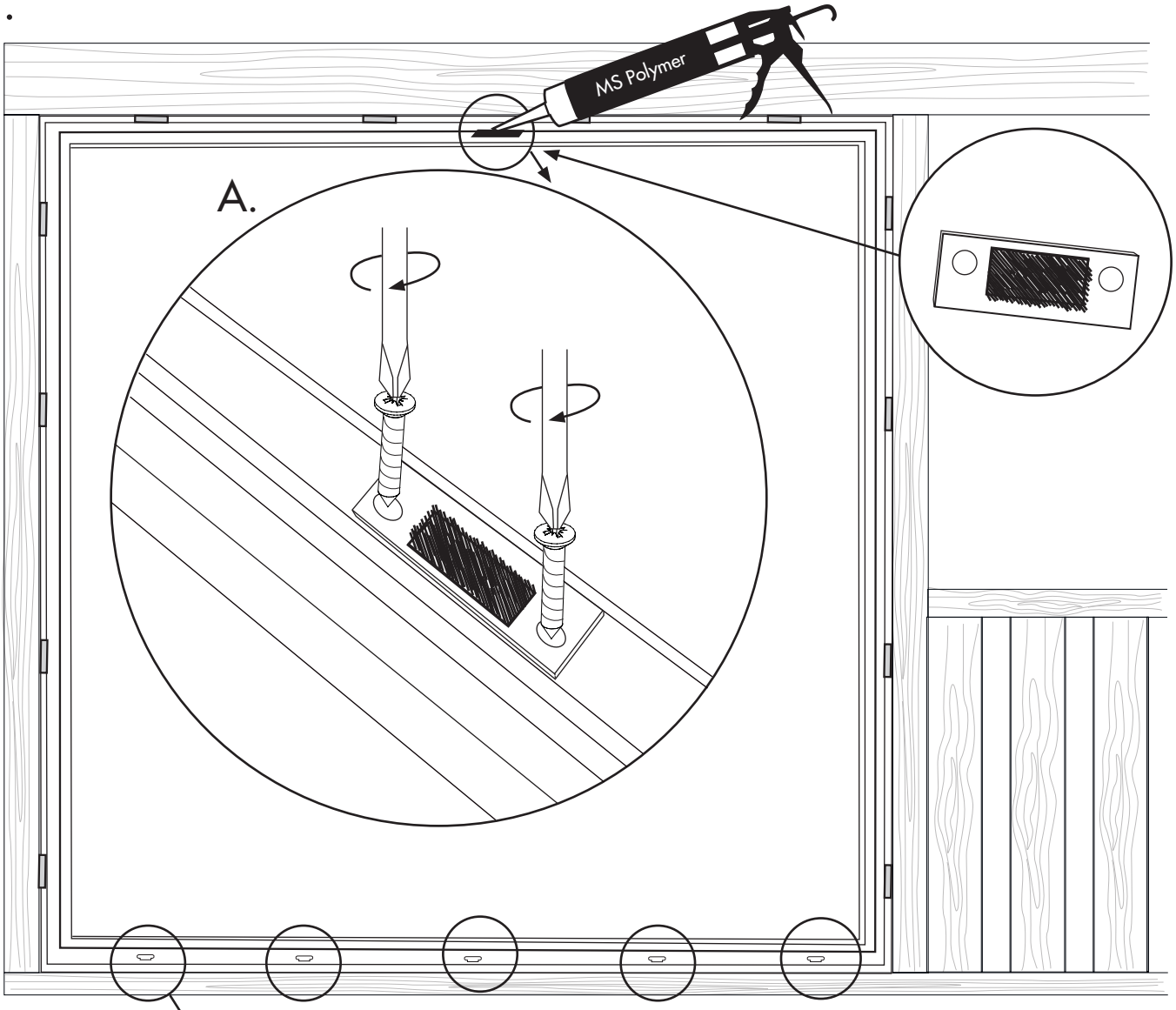

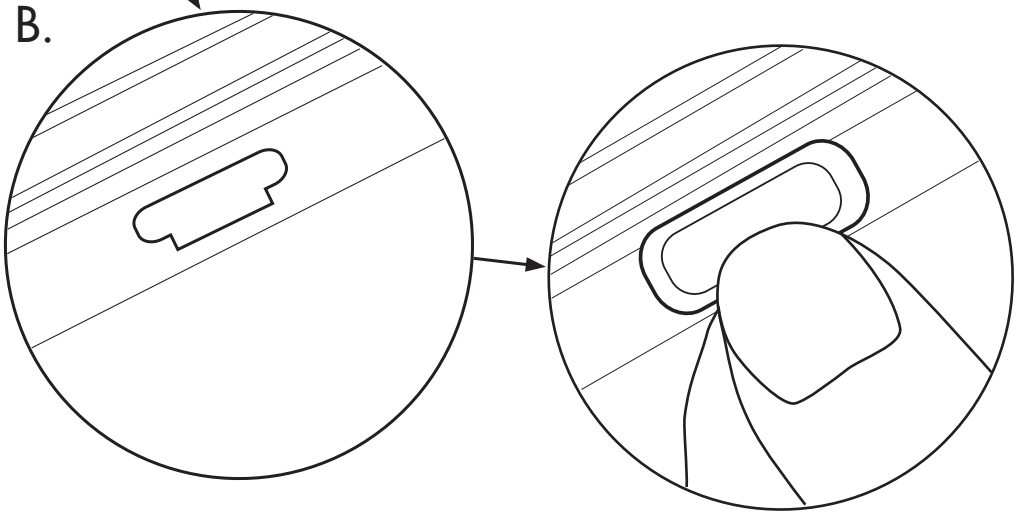

10.

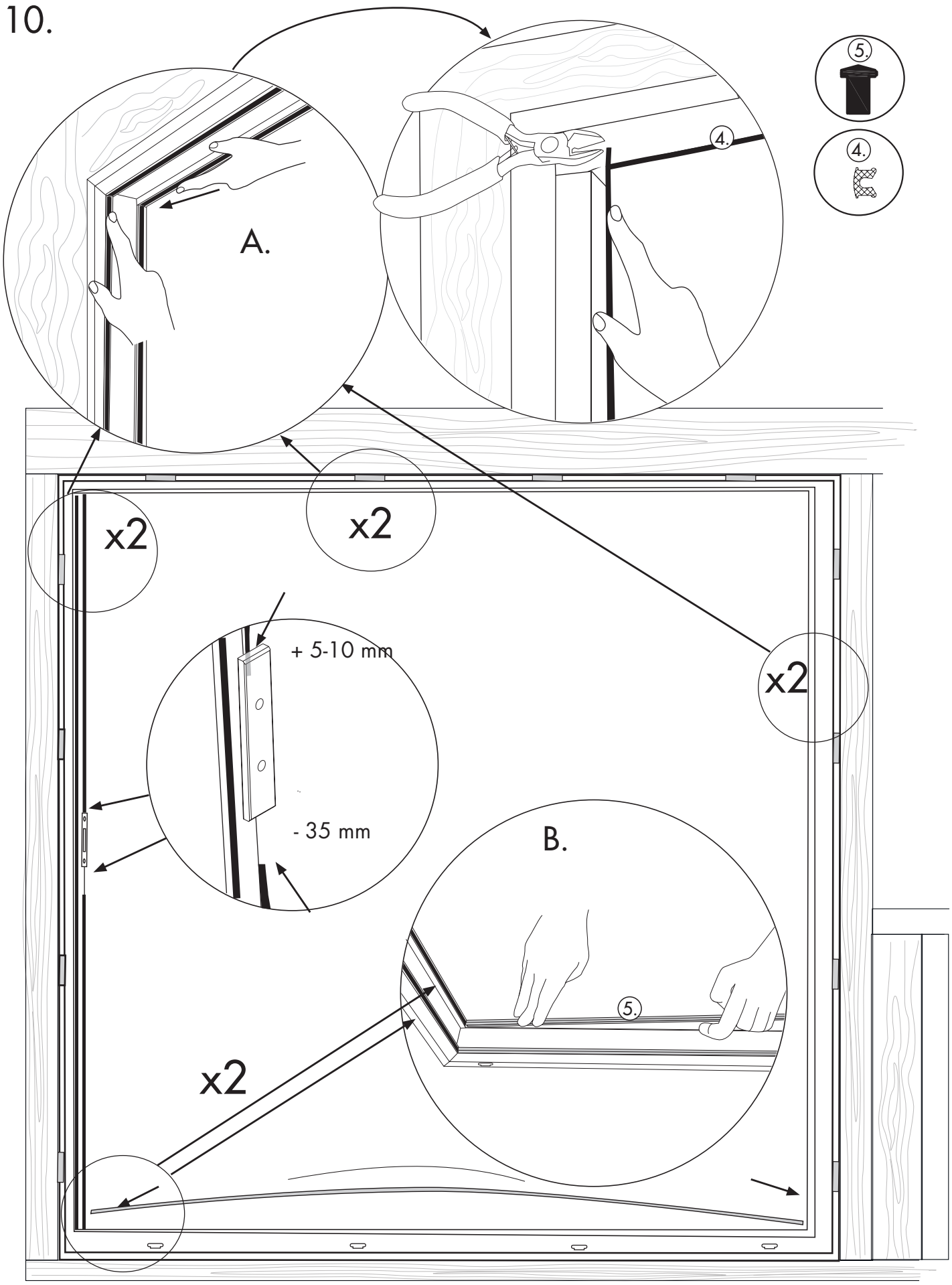

Willab Garden®

11.

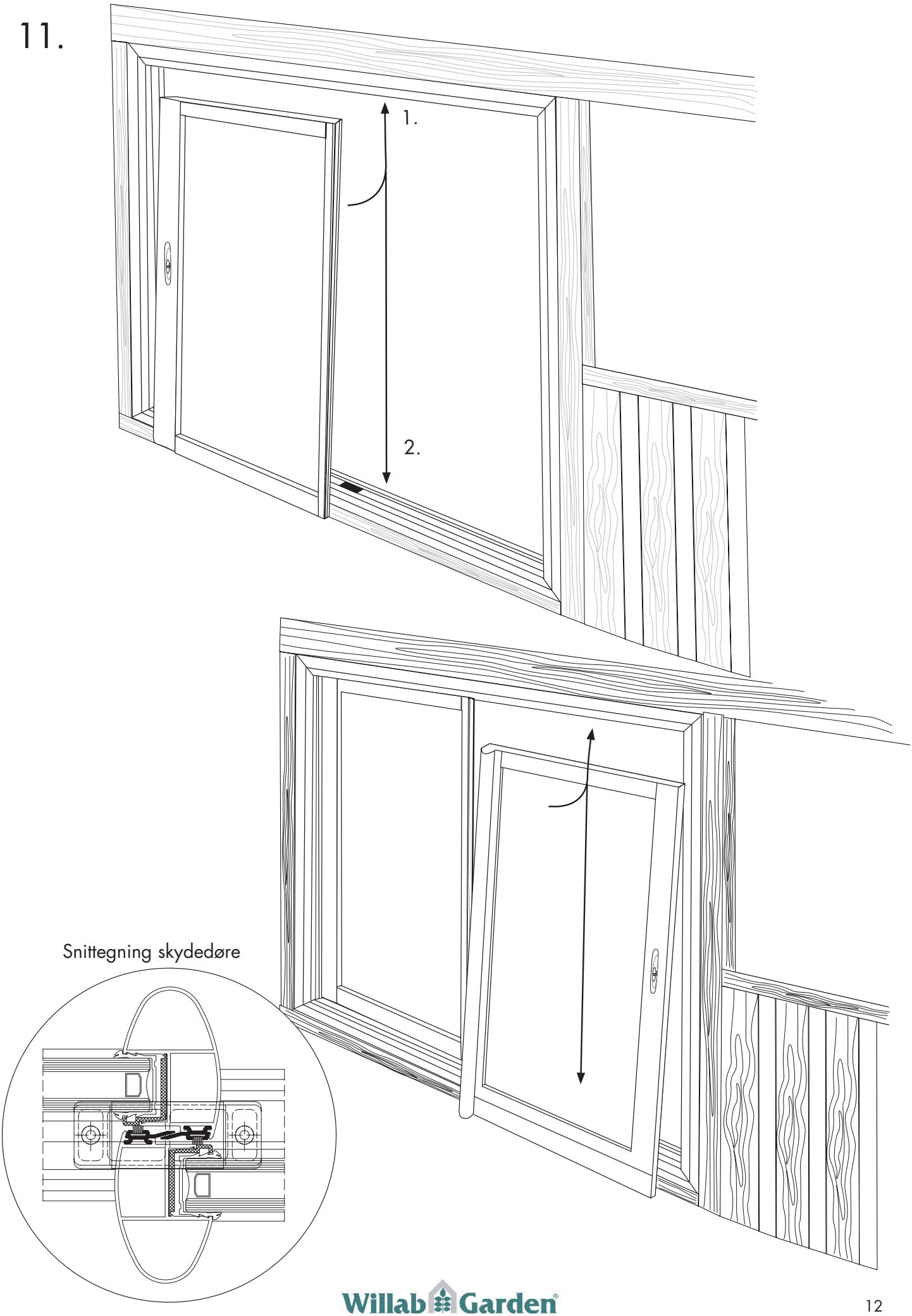

12.

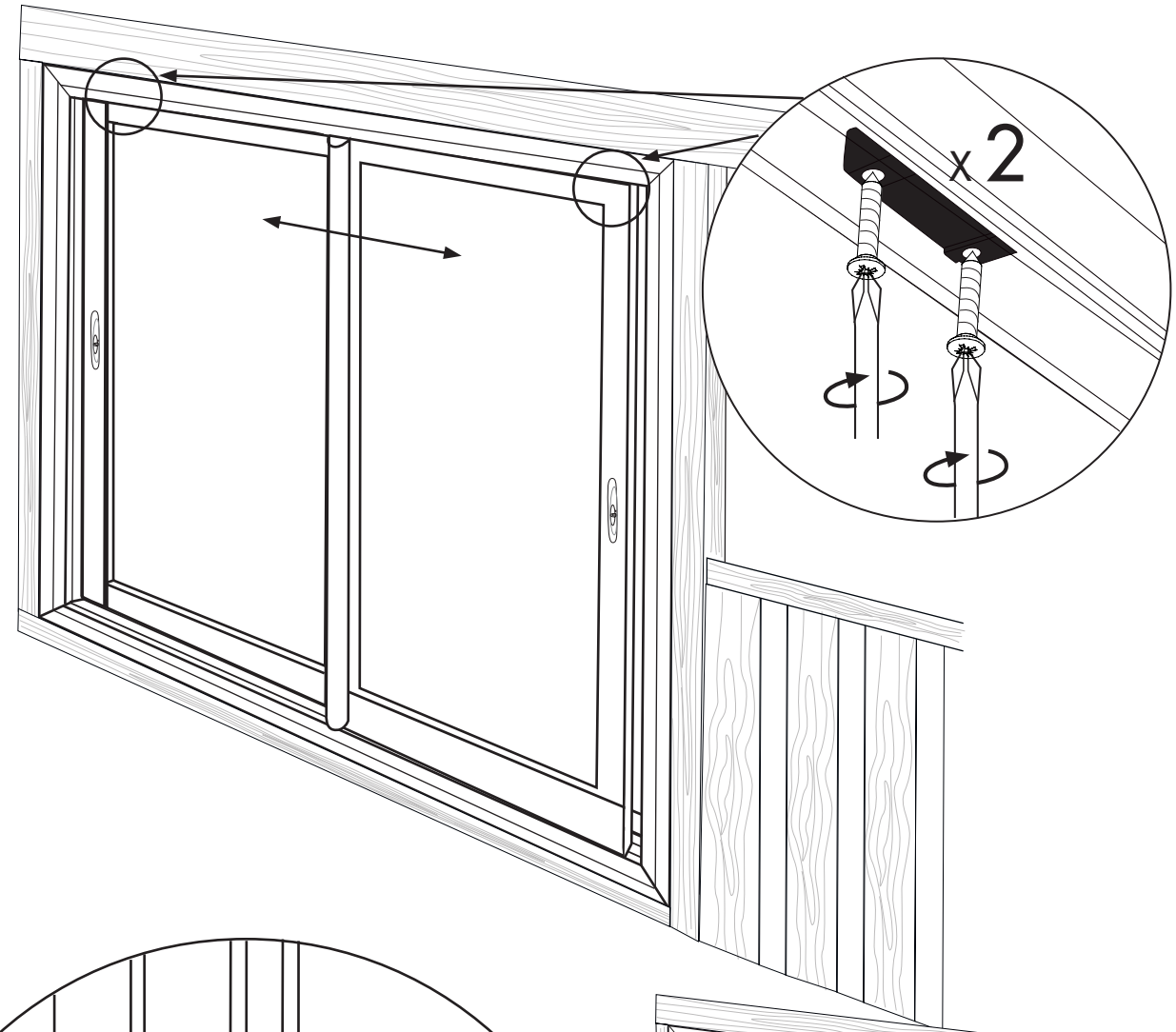

13.

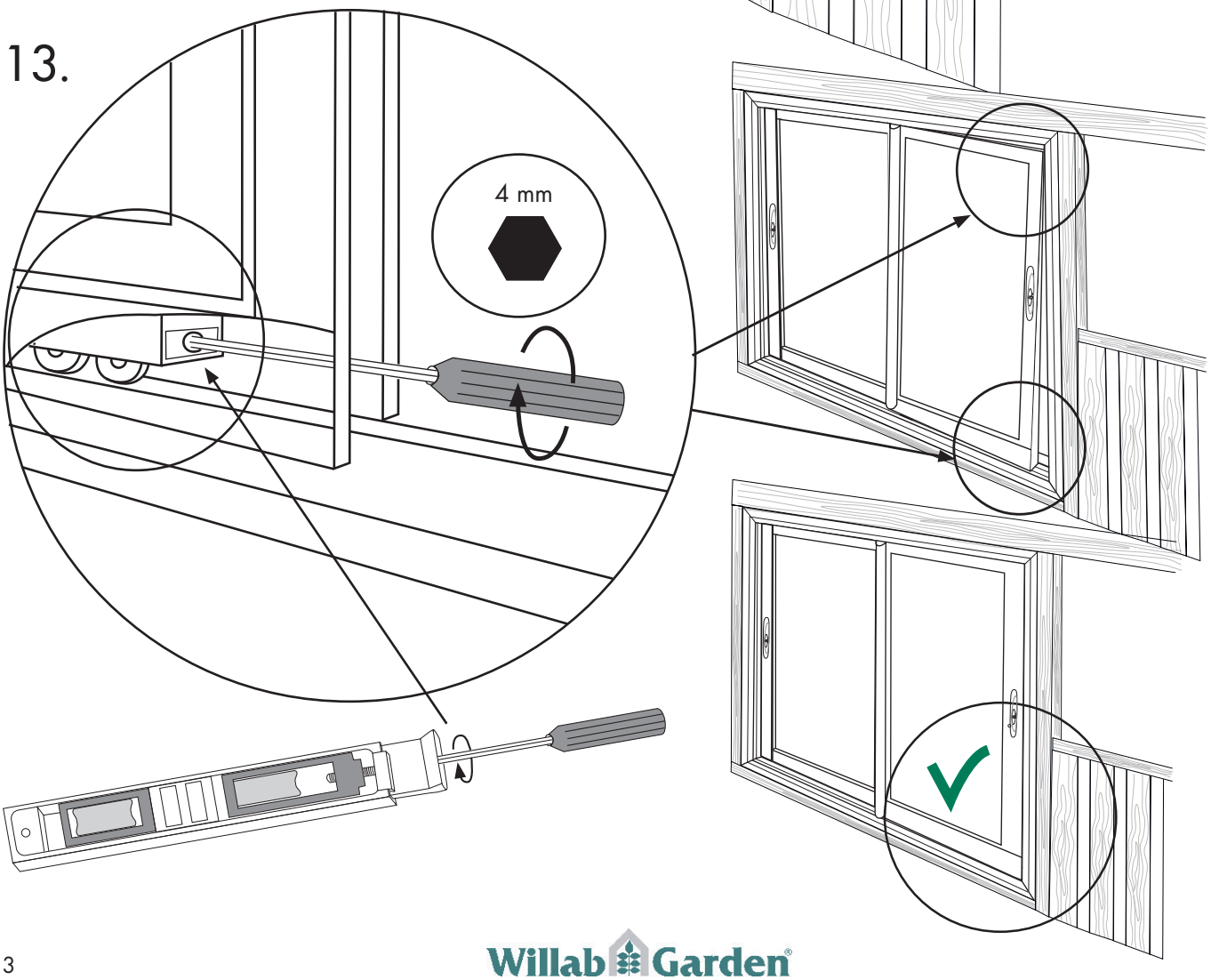

14.

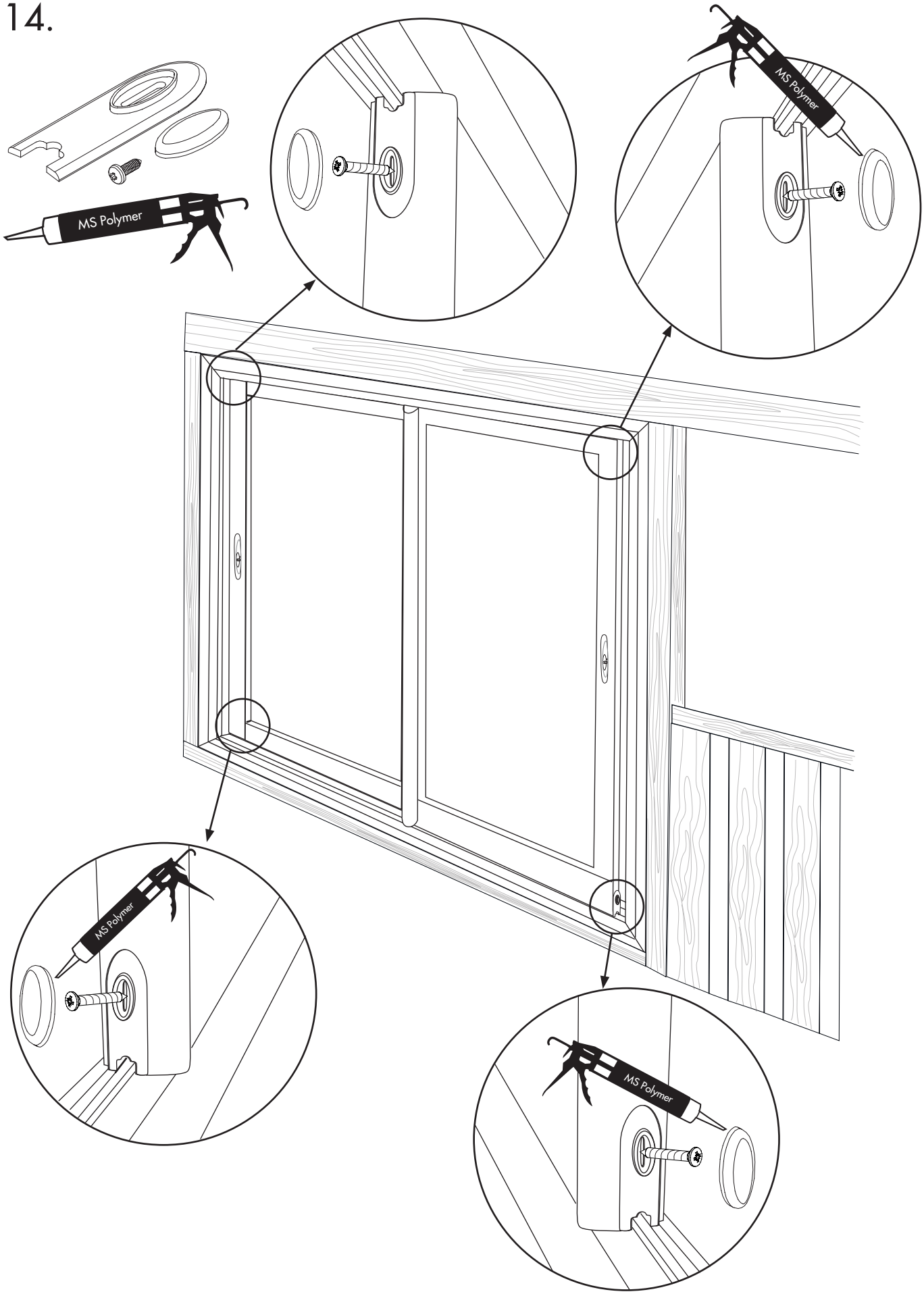

15. Justering lås

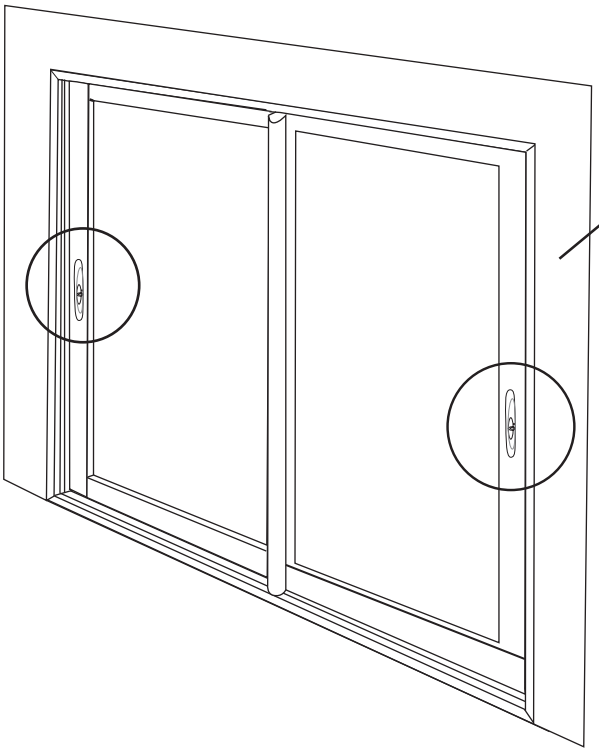

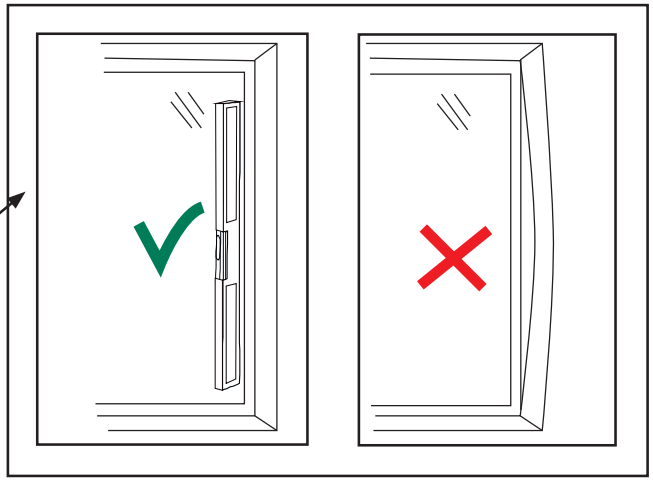

A.

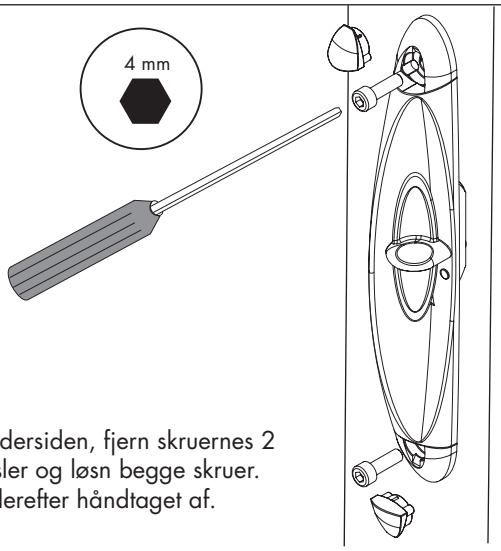

På indersiden, fjern skruernes 2 dæksler og løsn begge skruer. Løft derefter håndtaget af.

B.

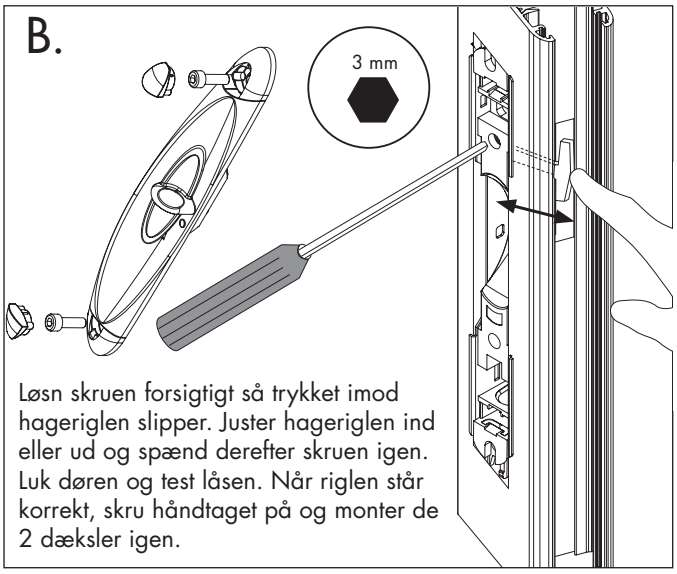

Løsn skruen forsigtigt så trykket imod hageriglen slipper. Juster hageriglen ind eller ud og spænd derefter skruen igen. Luk døren og test låsen. Når riglen står korrekt, skru håndtaget på og monter de 2 dæksler igen.

C.

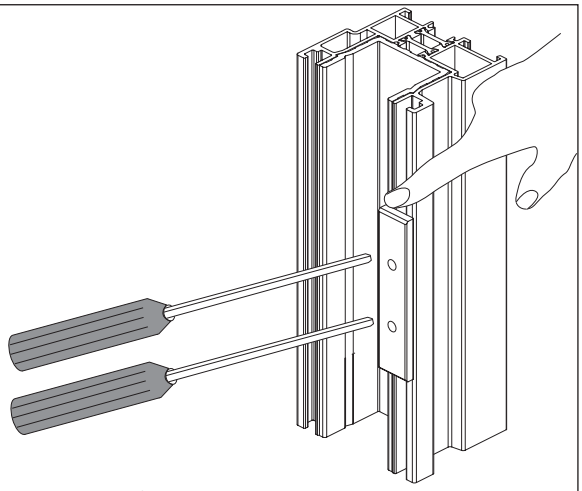

Hvis låseriglen ikke fanger slutblikket, løsn skruerne og juster slutblikket op/ned. Spænd skruerne igen.

D.

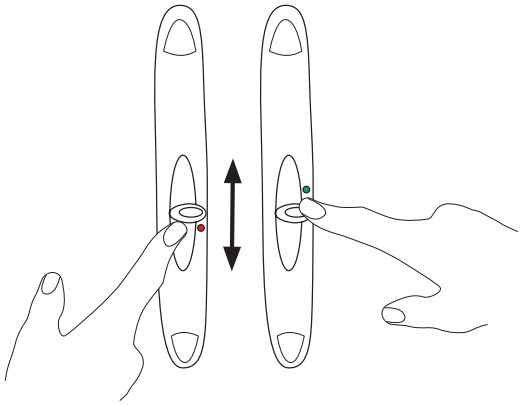

Lås ved at trykke op og åbn ved at trykke ned.

WG 80 Faste partier til vinterhaven

VIGTIGT!
Læs hele monteringsanvisningen, inden du påbegynder monteringen! Hvis anvisningerne ikke følges, fungerer partiet måske ikke optimalt, og garantien bortfalder.

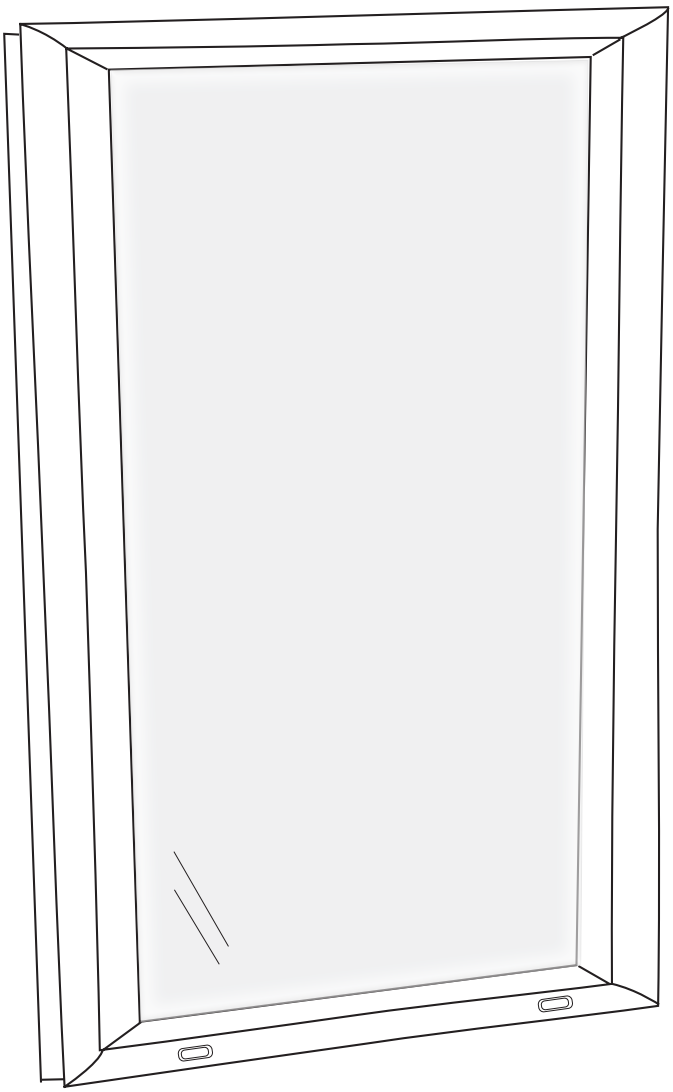

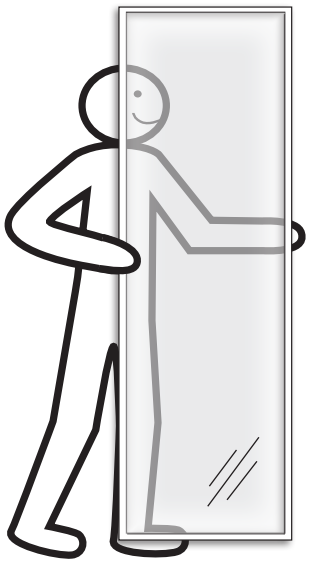

Du skal bruge følgende:

1. Skruemaskine
2. Fugepistol med MS Polymer (tætningsmasse til udendørsbrug).
3. Saks
4. Vatterpas
5. Afstandsstykker
6. Skruer (til montering i facade og fundament)
7. Tætningsmateriale
8. Rød ethanol og klud

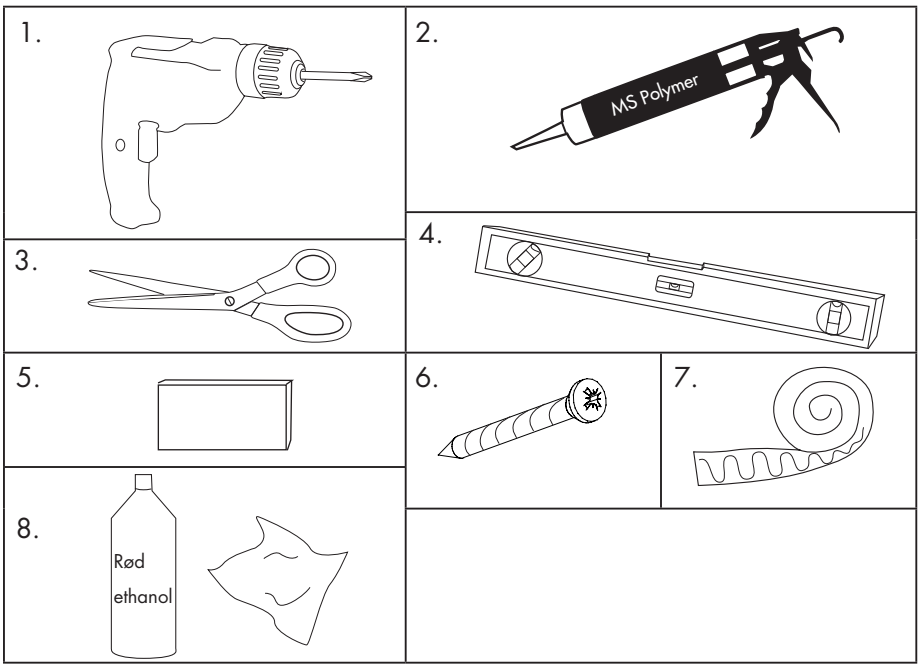

WG 80 Faste partier	
1.	1
2.	2
3.	2
4.	2

Karmdybde

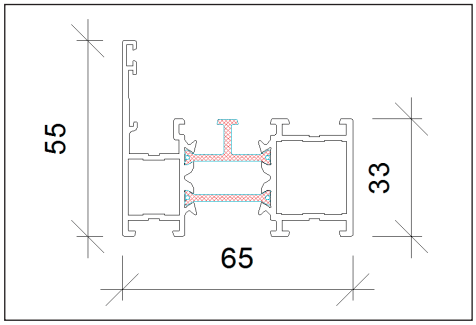

OBS! Til dig med limtræsskelet!
Husk, at dine faste partier skal bruge en god monteringsflade. Afhængigt af valg af dimensioner i dit limtræsskelet kan det være nødvendigt med en regel, liste eller lignende, for at monteringen bliver optimal.

1.

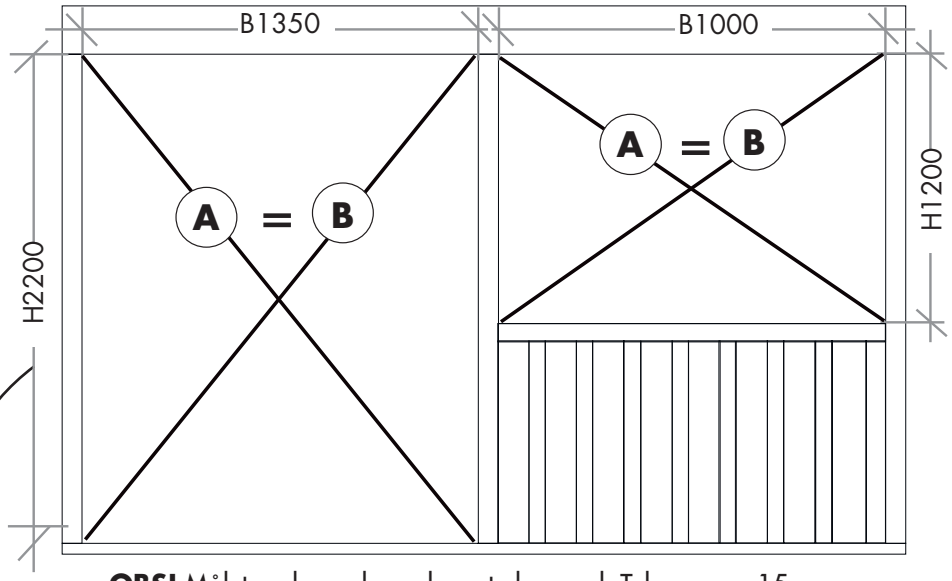

OBS! Målet nedenunder er kun et eksempel. Tolerance = 15 mm.
Kun ved montering af WG80 i vores aluminiumsudestue er tolerancen 0 mm.
Kontroller altid målet på din ordrebekræftelse og sammelign med evt. tegning.

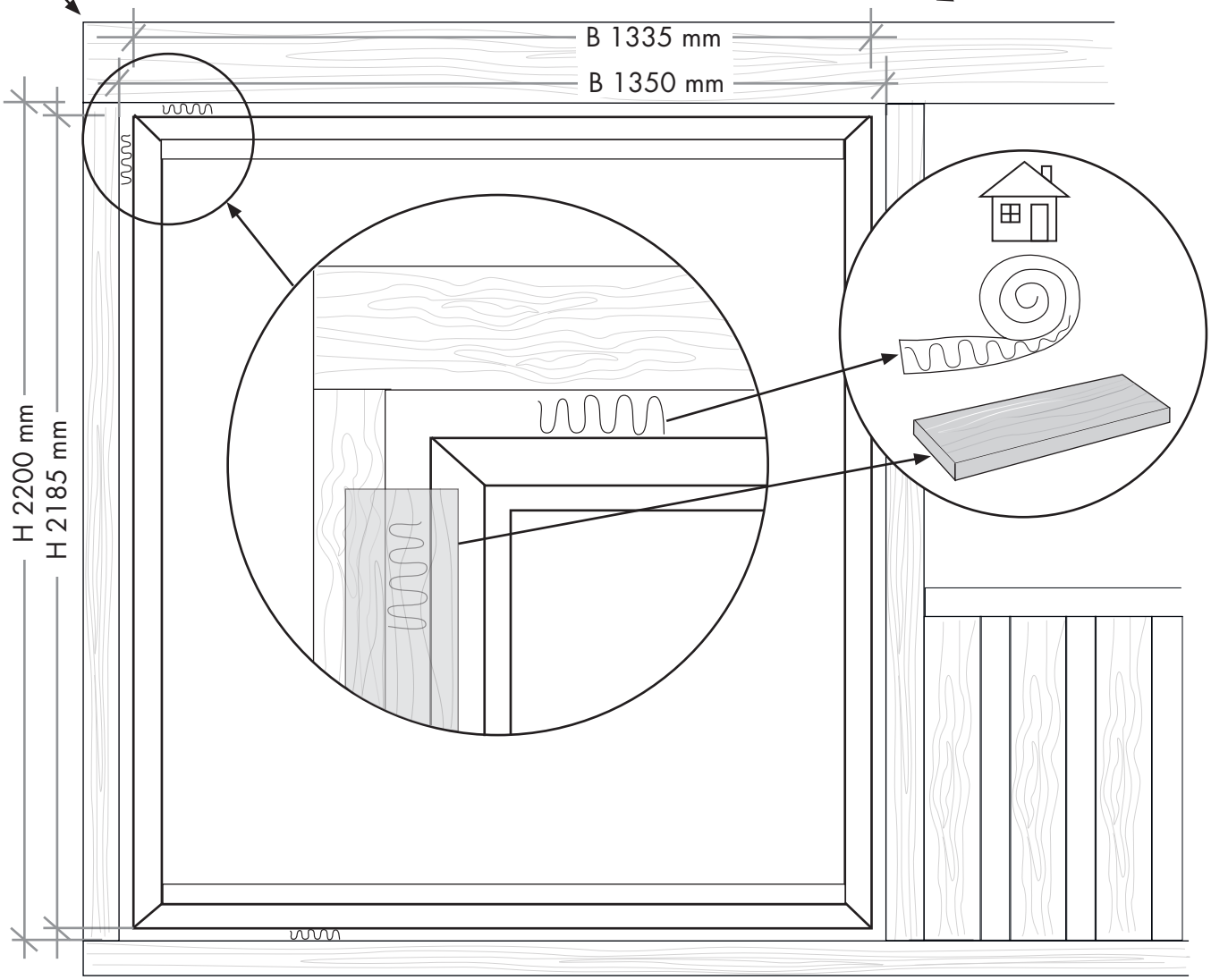

2.

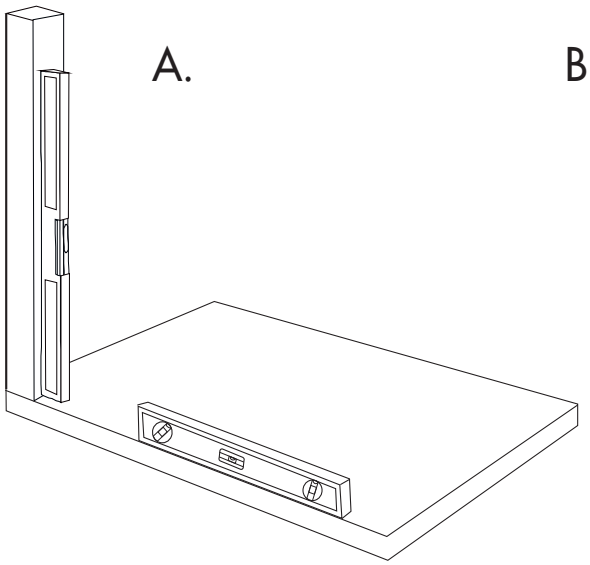

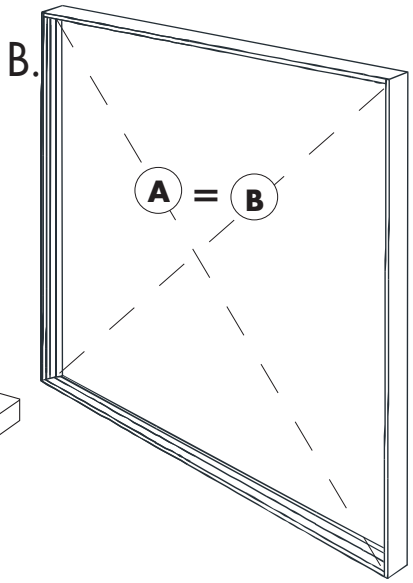

3.

Befæstning karmdybde

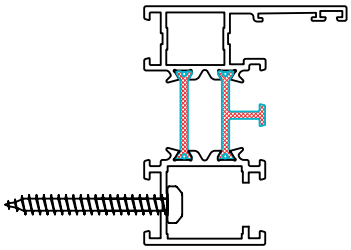

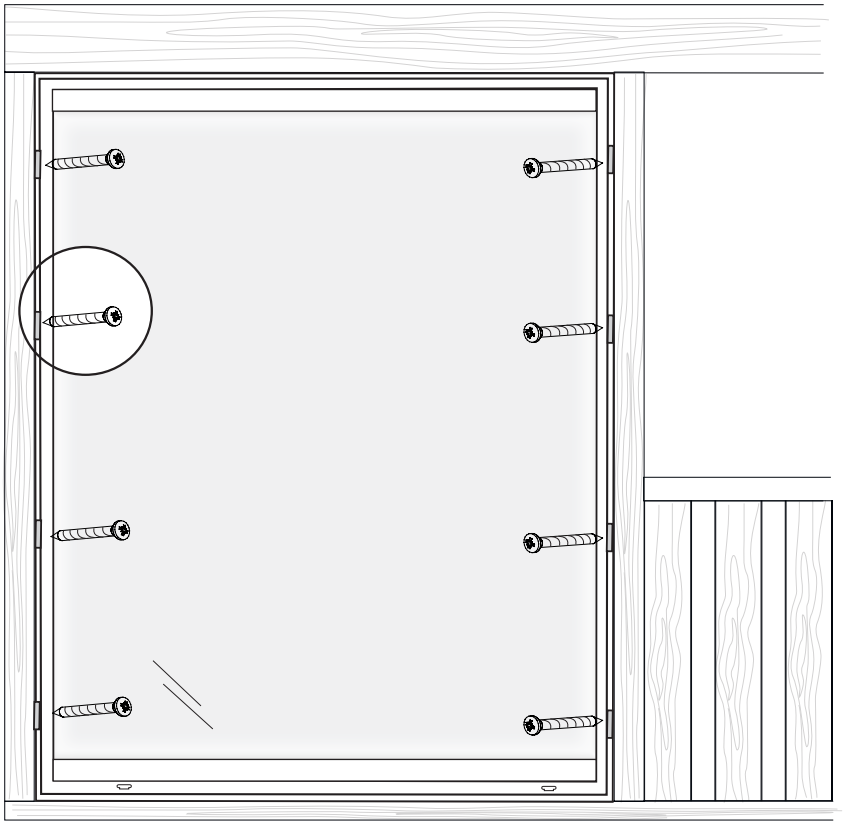

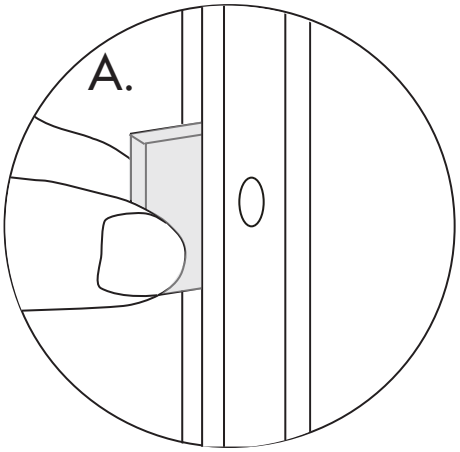

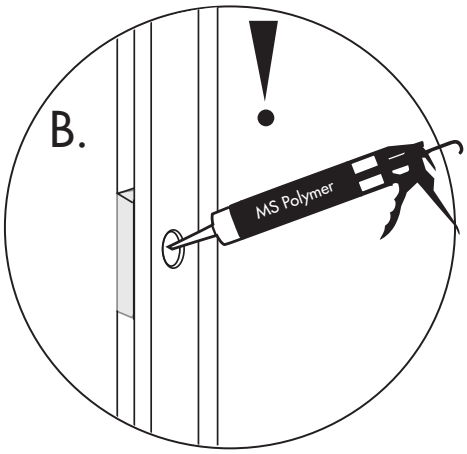

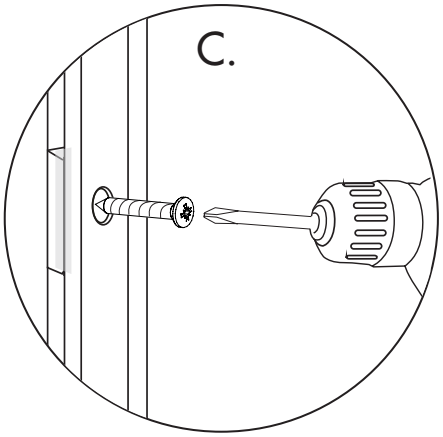

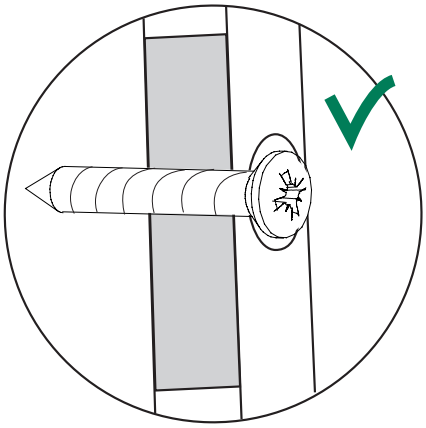

3.

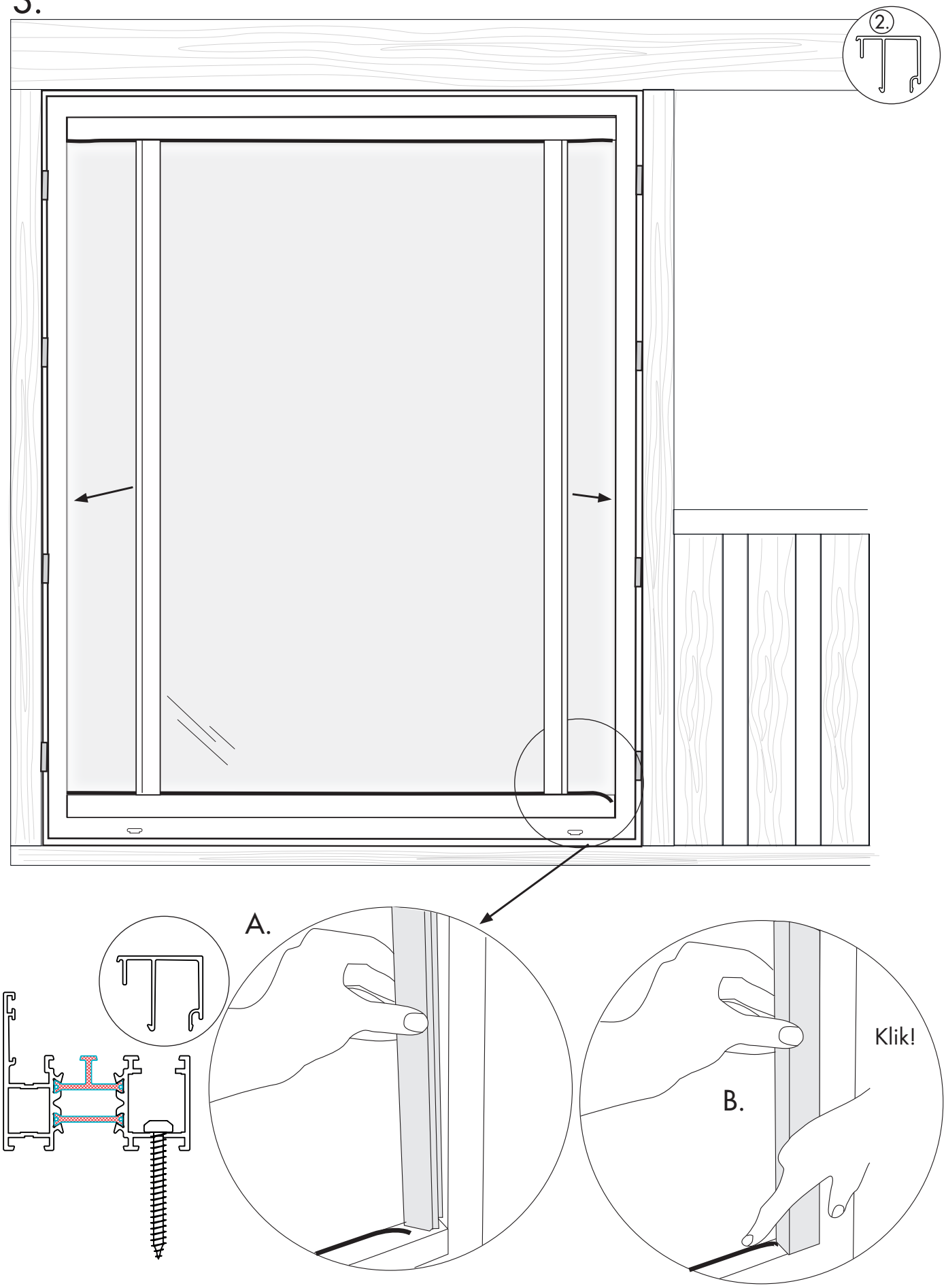

Willab Garden®

4.

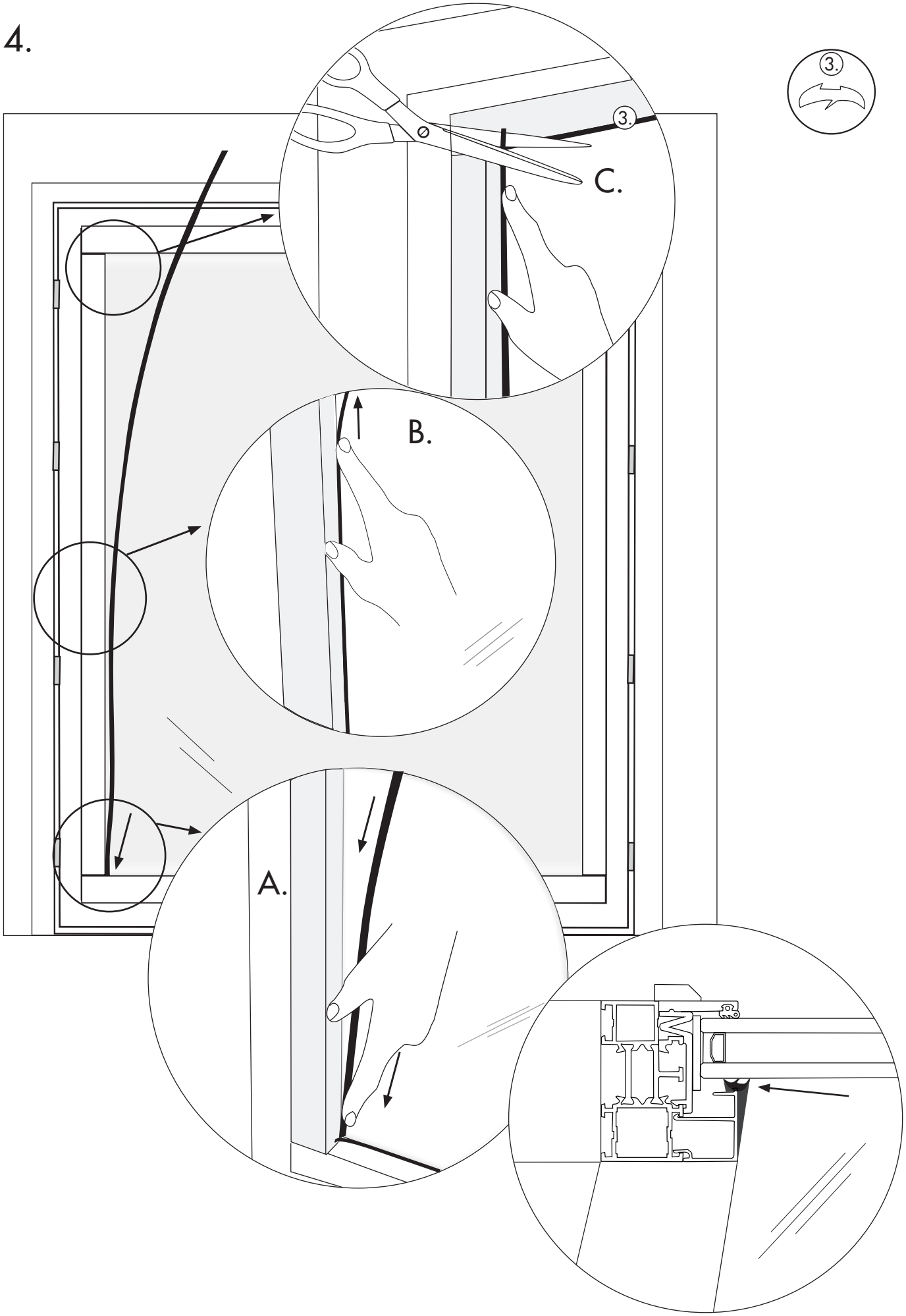

Råd om pleje

Glas

- WG80-glas skal rengøres som almindeligt glas.
- Anvend et almindeligt middel til vinduespudsning, rigeligt med vand og en blød, fnugfri klud eller gummiskraber.
- Husholdningssprit eller acetone kan opløse vanskelige pletter. Sidol eller et andet skånsomt pudsemiddel kan polere andre vanskelige pletter væk. Pudsemidlet vaskes væk med husholdningssprit. Vask derefter ruden som normalt.
- Undlad at anvende en skraber, metalgenstande eller ståluld til at fjerne vanskelige pletter.

Aluminiumprofiler

- Anvend mild sæbe, opvaskemiddel eller blot almindeligt vand er tilstrækkeligt til at rengøre profiler.
- Fjern snavs, der kan forvolde skade på sporprofiler og hjul.
- I tilfælde af farveaflejring fra gummislisten på profiler og skelet anvendes limfjerner til rengøring.

OBS! For at undgå personskade og fuglekollisioner anbefaler vi, at f.eks. vores glas dekorationer "rovfugl" eller "svale" anvendes på alle glasoverflader.

Vigtigt at tænke på...

Undgå kondens

Uanset om man har valgt almindeligt glas, energiglas eller termoruder, kan der opstå kondens på ruderne. Kondens skyldes, at kolde overflader og kold luft "bærer" fugt dårligere end varme overflader og varm luft.
I visse tilfælde kan kondens være et engangsfænomen, mens det i andre tilfælde skyldes mere langvarige fugtproblemer.
Vi har herunder angivet de mest almindelige problemer og forslag til afhjælpning.

Fugt fra boligen

Når man åbner terrassedøren, strømmer varm, fugtig luft ud i udestuen. Hvis luften derude er koldere, kondenseres fugten på de koldeste overflader.
Afhjælpning: Ventilér/luft ud

Fugt fra mennesker

Mennesker afgiver meget fugt, og er der flere samlet, kan der opstå dug på ruderne.
Afhjælpning: Ventilér/luft ud

Fugt fra planter

Også planter afgiver meget fugt, og hvis man vil anvende udestuen som kombineret drivhus/udestue, kan man få problemer med kondens.
Afhjælpning: Mekanisk ventilation med f.eks. en badeværelsesventilator eller lign.

Dårligt vejr

Hvis der falder meget nedbør inden for en kort periode, samtidig med at temperaturen falder hurtigt, kan der opstå dug.
Ingen aktivitet nødvendig: Duggen forsvinder igen ved omslag i vejret.

Jordfugt

Har man et åbent lag træbjælker og fugtigt terræn, kan jordfugten trænge op i udestuen.
Afhjælpning: Anvend et lag makadam eller sand under bjælkelaget. I sand- eller makadamlaget skal man desuden lægge plastfolie som "dampspærre". Alternativt kan gulvet tætnes.

Fugt fra betonplade

Det tager meget lang tid for en betonplade at tørre helt (mellem 1 og 2 år afhængigt af ydre omstændigheder). I dette tidsrum afgiver pladen fugt, som kan forårsage dug.
Afhjælpning: Ventilér fugten væk, og opvarm udestuen, når det er koldt (for at fremme tørreprocessen). Undlad at dække gulvet, da fugten i så fald kan være længere om at forsvinde.

Tætning mod konstruktion

VIGTIGT! Fastgørelse og forbindelse til terræn og facade løses af kunden. Inddæknings- og tætningstilbehør medfølger ikke.
Se side 3.

Vigtigt med metalinddækning omkring partiet

Det er ekstra vigtigt med metalinddækning omkring partiet og tilsyn ved kraftig regn i kombination med vind, hvis partierne monteres kystnært eller på særligt udsatte steder.

Eloxeret aluminium

Hvis eloxeret aluminium anvendes udendørs, er det vigtigt, at det beskyttes mod kontakt med våd cement og mørtel under byggeperioden, da disse materialer indeholder kalk og er alkaliske i våd tilstand.

Willab Garden®
Ventrupvej 29, DK-2670 Greve, DANMARK
Tel 39 67 65 00 • www.willabgarden.dk